Xfix™	Диапазон ∅:	Глубина развертывания	Допуск отверстия	Промежуточные диаметры	Шероховатость поверхности
	39,500-154,500 мм	2,5-6,5 x D	IT 6	Да, доступно в Custom Design	R_a 0,8–1,2 мкм

Развертки Xfix™, специально разработаны по программе Seco Reaming, предназначены для больших диаметров от 39,5 до 154,5 мм. Конструкция включает регулируемые и сменные пластины для получения точности допуска по IT 6, а также встроенный адаптер радиального биения, гарантирующий качество деталей.
Многозубая конструкция и запатентованные направляющие накладки с предварительным натягом обеспечивают максимальную стабильность и производительность для операций развертывания больших диаметров.

Описание особенностей

- 4 или 8 режущих кромок для оптимизации по всем материалам
- Стабильная зажимная система
- Простая регулировка 1 регулировочным винтом для настройки
- Выбор сплавов и геометрий для различных операций

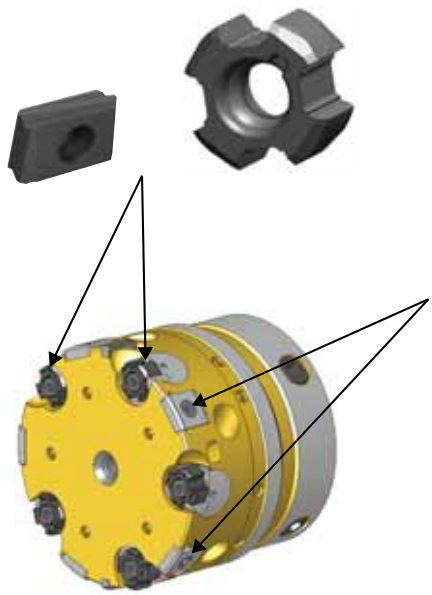

- Система патентованных предустановленных направляющих накладок для стабильности обработки
- Смазка накладок для улучшения характеристик и безопасности

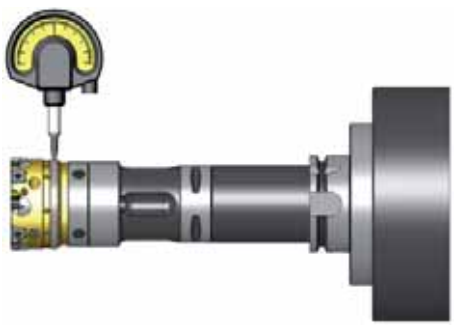

- Интегрированный регулируемый адаптер для точного управления биением

- Диапазон хвостовиков и удлинителей Seco
Возможность модульной сборки

Обозначения – Адаптеры

Размер фланца		Длина		Тип хвостовика
HF55	-	088	-	C5

Обозначение – Стандартные головки

Тип головки		Диаметр и допуск		Число зубьев		Фланец размера D
HF85	-	60H6	-	05	-	55

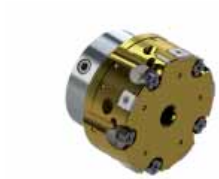

Обозначение – Головки промежуточных диаметров

Тип головки		Диаметр и допуск		Число зубьев		Фланец размера D
HF85	-	65,2G7	-	05	-	55

Информация о типе головки :
- HF85 , сквоз. расточка, короткоструж. материал
- HF85B, глух. расточка, короткоструж. материал
- HF86, сквоз. расточка, все материалы
- HF86B, глух. расточка, все материалы

Обозначение – Пластины

Типоразмер пластины		Заходная геометрия		Режущий угол		Сплав
RNAX1005	-	EB45	-	03	-	RX2000

Пластины RNAX для HF85 и HF 85B головок Xfix

Обозначение – Пластины

Типоразмер пластины		Заходная геометрия		Режущий угол		Сплав
LNEG1003	-	EB45	-	06	-	RX2000

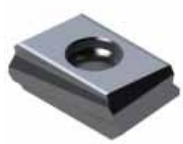

Пластины LNEG для HF86 и HF86B головок Xfix

RNAX

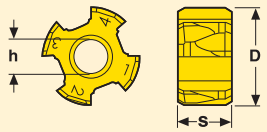

Размер	Размеры в мм		
		s	h
10	10	5,5	3,5

Пластины	Обозначение	Сплавы		Rake angle
		RX1500	RX2000	
RNAX				
	RNAX1005-EB45-03	■	■	3 °
	RNAX1005-EB845-03	■	■	3 °
	RNAX1005-EB1570-03	■	■	3 °

LNEG

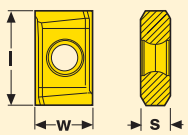

Размер	Размеры в мм		
	l	W	s
10	10	6,35	3,5

Пластины	Обозначение	Сплавы			Rake angle
		RX1500	RX2000	CF	
LNEG					
	LNEG1003-EB45-03		■		3 °
	LNEG1003-EB45-06	■	■	■	6 °
	LNEG1003-EB845-03		■		3 °
	LNEG1003-EB845-06		■		6 °

■ Стандартная позиция.
Проверяйте действующую цену и наличие на складе

Сплавы

	RX1500	**Кермет** Износостойкий сплав с покрытием для оптимальной работы по стали и чугуну.
	RX2000	**С покрытием** Высоко производительный сплав с покрытием подходит для всех материалов.
	CF	**Кермет** Износостойкий сплав для оптимальной работы по стали.

Применения

Заходная геометрия - EB45

Стружкообразование +++
Шероховатость + (R_a 0,8 - 1,2 мкм)
Первый выбор

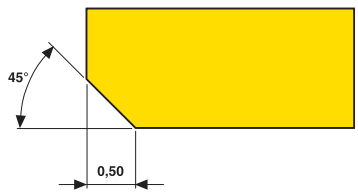

Заходная геометрия - EB845

Стружкообразование ++
Шероховатость+++ (R_a 0,2 - 0,8 мкм)

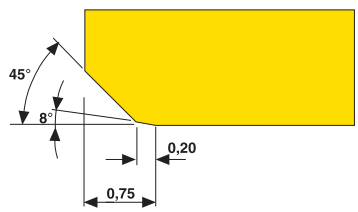

Заходная геометрия - EB1570

Стружкообразование ++
Шероховатость + (R_a 0,8 - 1,2 мкм)
Стабильность на операциях с большим вылетом +++

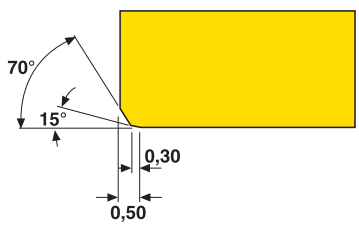

Головки для пластин RNAX, сквозная расточка ∅ 39,5 - 59,499

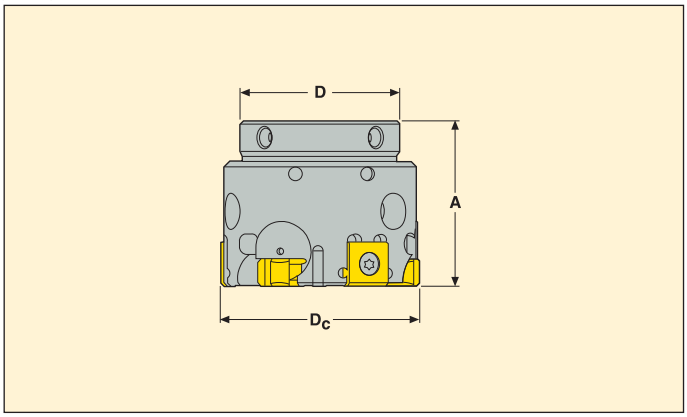

- Информацию по пластинам, сплавам и геометриям см. на стр. 423-424

D_c	Обозначение	Размеры в мм			KG	Пластина	Геометрии			Сплавы	
		A	D				EB45	EB845	EB45	RX2000	H15
39,5-44,499	**HF85....03-32**	33	32	3	0,41	RNAX1005....	■	■	■	■	■
44,5-49,499	**HF85....03-32**	33	32	3	0,51						
49,5-54,499	**HF85....03-32**	33	32	3	0,62						
54,5-59,499	**HF85....03-32**	33	32	3	0,74						

Комплектующие

Винт пластины	Зажимной винт	Картридж	Прижим	Регулировочный винт	Установочный винт (радиальный)
C03010-T09P	LDH4010	CARTCY-HF16	B6027	SH4075S	HCM4 x 08
Ключ	**Ключ**			**Плоский ключ**	**Настроечный ключ**
T00-09P20*	H00-2020*			H2.0-2D	2SMS795
Момент зажима (Нм)	Момент зажима (Нм)				
2	2				

*Заказывается отдельно

■ Стандартная позиция.

Головки для пластин RNAX, глухая расточка ∅ 39,5 - 59,499

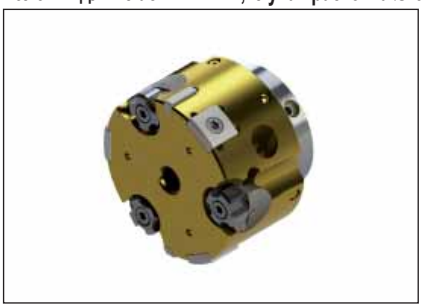

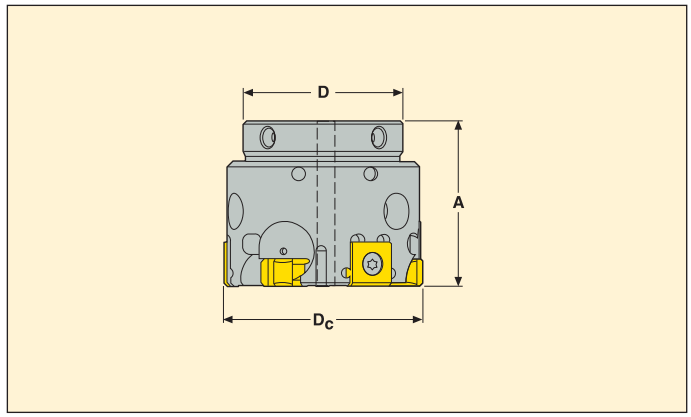

- Информацию по пластинам, сплавам и геометриям см. на стр. 423-424

D_c	Обозначение	Размеры в мм A	Размеры в мм D		KG	Пластина	Геометрии EB45	Геометрии EB845	Геометрии EB45	Сплавы RX2000	Сплавы H15
39,5-44,499	**HF85B....03-32**	33	32	3	0.41	RNAX1005....	■	■	■	■	■
44,5-49,499	**HF85B....03-32**	33	32	3	0.51						
49,5-54,499	**HF85B....03-32**	33	32	3	0.62						
54,5-59,499	**HF85B....03-32**	33	32	3	0.74						

Комплектующие

Для ∅ (мм)	Винт пластины	Зажимной винт	Картридж	Прижим	Регулировочный винт	Установочный винт (радиальный)	Винт-пробка
39,5-44 499	C03010-T09P	LDH4010	CARTCY-HF16B	B6027	SH4075S	HCM4 x 08	3 x HCM3 x 03
44,5-59 499	C03010-T09P	LDH4010	CARTCY-HF16B	B6027	SH4075S	HCM4 x 08	HCM6 x 06
	Ключ	**Ключ**			**Плоский ключ**	**Настроечный ключ**	
	T00-09P20*	H00-2020*			H2.0-2D	2SMS795	
	Момент зажима (Нм)	Момент зажима (Нм)					
	2	2					

*Заказывается отдельно

■ Стандартная позиция.

Головки для пластин LNEG, сквозная расточка ∅ 39,5 - 59,499

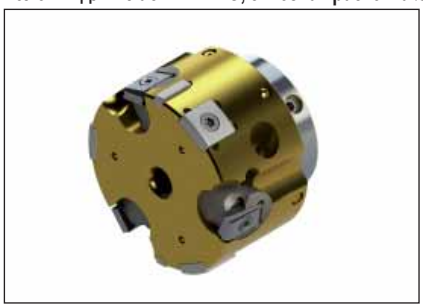

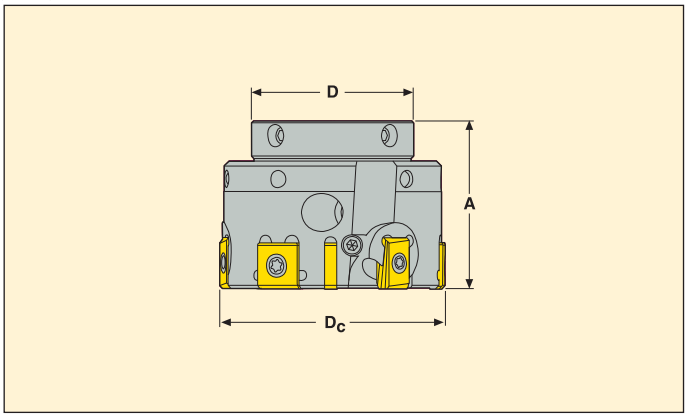

- Информацию по пластинам, сплавам и геометриям см. на стр. 423-424

D_c	Обозначение	Размеры в мм A	Размеры в мм D		KG	Пластина	Геометрии EB45	Геометрии EB845	Геометрии EB45	Сплавы RX2000	Сплавы H15
39,5-44,499	**HF86....03-32**	33	32	3	0.41	LNEG1003....	■	■	■	■	■
44,5-49,499	**HF86....03-32**	33	32	3	0.51						
49,5-54,499	**HF86....03-32**	33	32	3	0.62						
54,5-59,499	**HF86....03-32**	33	32	3	0.74						

Комплектующие

Винт пластины	Винт картриджа	Картридж	Прижим	Регулировочный винт	Установочный винт (радиальный)
C02506-T07P	LDH4010	CARTCY-LN16	B6027	SH4075S	HCM4 x 08
Ключ	**Ключ**			**Плоский ключ**	**Настроечный ключ**
T00-07P09*	H00-2020*			H2.0-2D	2SMS795
Момент зажима (Нм)	Момент зажима (Нм)				
0,9	2				

*Заказывается отдельно
■ Стандартная позиция.

Головки для пластин LNEG, глухая расточка ∅ 39,5 - 59,499

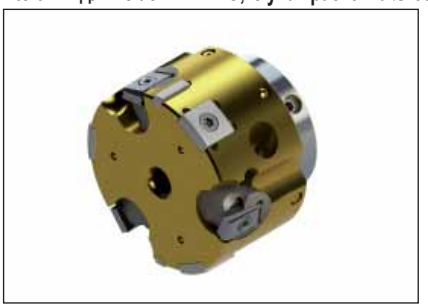

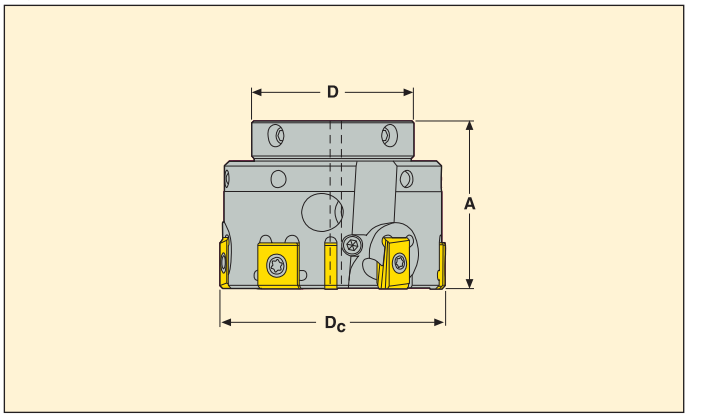

- Информацию по пластинам, сплавам и геометриям см. на стр. 423-424

D_c	Обозначение	Размеры в мм A	Размеры в мм D		KG	Пластина	Геометрии EB45	Геометрии EB845	Геометрии EB45	Сплавы RX2000	Сплавы H15
39,5-44,499	**HF86B....03-32**	33	32	3	0.41	LNEG1003....	■	■	■	■	■
44,5-49,499	**HF86B....03-32**	33	32	3	0.51						
49,5-54,499	**HF86B....03-32**	33	32	3	0.62						
54,5-59,499	**HF86B....03-32**	33	32	3	0.74						

Комплектующие

Для ∅ (мм)	Винт пластины	Винт картриджа	Картридж	Прижим	Регулировочный винт	Установочный винт (радиальный)	Винт-пробка
39,5-44 499	C03010-T09P	LDH4010	CARTCY-LN16B	B6027	SH4075S	HCM4 x 08	3 x HCM3 x 03
44,5-59 499	C03010-T09P	LDH4010	CARTCY-LN16B	B6027	SH4075S	HCM4 x 08	HCM6 x 06
	Ключ	**Ключ**			**Плоский ключ**	**Настроечный ключ**	
	T00-09P20*	H00-2020*			H2.0-2D	2SMS795	
	Момент зажима (Нм)	Момент зажима (Нм)					
	2	2					

*Заказывается отдельно

■ Стандартная позиция.

Хвостовик Seco-Capto™ для ∅ 39,5 - 59,499

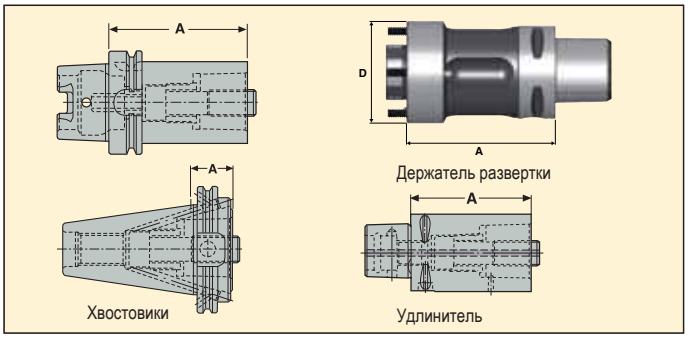

	Обозначение	A	Custom design A min	Custom design A max	Конус	D	Число зубьев	KG
Держатели развертки	HF32-050-C3	50,0	–	–	C3	32	4 шт.CHC M3X16	0,258
	HF32...HSKA63	–	65	245	HSK-A63			
	HF32...HSKA80	–	100	209	HSK-A80			
	HF32...HSKA100	–	70	245	HSK-A100			
	HF32...DIN40 ADB	–	60	252	DIN40 ADB			
	HF32...DIN50 ADB	–	60	317	DIN50 ADB			
	HF32...BT40 ADB	–	65	252	BT40 ADB			
	HF32...BT50 ADB	–	75	317	BT50 ADB			

Хвостовики и удлинители для HF32-050-C3 (см. более детально в каталоге Seco Capto).

	Обозначение	A	Конус	Хвостовик Capto	KG
Хвостовик	C3-390.410-63075C	75,0	HSK-A63	C3	0.89
	C3-390.410-100080A	80,0	HSK-A100	C3	2.29
	C3-390.140-40030	30,0	DIN40 AD	C3	0.82
	C3-390.140-40060	60,0	DIN40 AD	C3	0.98
	C3-390.272-40030	30,0	DIN40 B	C3	0.81
	C3-390.272-40060	60,0	DIN40 B	C3	1.20
	C3-390.540-40030	30,0	DIN TF40 AD (Taper-Face)	C3	0.84
	C3-390.55-40030	30,0	BT40 AD	C3	0.94
	C3-390.55-40060	60,0	BT40 AD	C3	1.20
	C3-390.369-40030	30,0	BT40 B	C3	0.93
	C3-390.555-40030	30,0	BT TF40 AD (Taper Face)	C3	0.95
	C3-390.140-50030	30,0	DIN50 AD	C3	2.63
	C3-390.140-50060	60,0	DIN50 AD	C3	2.74
	C3-390.272-50030	30,0	DIN50 B	C3	2.60
	C3-390.272-50060	60,0	DIN50 B	C3	2.80
	C3-390.540-50030A	30,0	DIN TF50 ADB (Taper-Face)	C3	2.63
	C3-390.58-50040	40,0	BT50 ADB	C3	2.50
	C3-390.58-50070	70,0	BT50 ADB	C3	2.70
	C3-390.369-50040	40,0	BT50 B	C3	3.60

	Обозначение	A	Конус	Хвостовик Capto	KG
Расширение	C3-391.01-32060A	60,0	C3	C3	0.34
	C3-391.01-32080A	80,0	C3	C3	0.45
	C4-391.02-32055A	55,0	C3	C4	0.42
	C4-391.02-32070A	70,0	C3	C4	0.56
	C5-391.02-32060A	60,0	C3	C5	0.64
	C6-391.02-32070A	70,0	C3	C6	1.06
	C8-391.02-32060A	60,0	C3	C8	1.72

Хвостовик Graflex® для ∅ 39,5 - 59,499

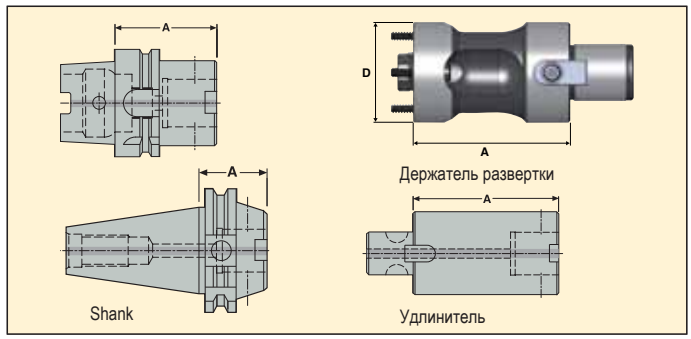

	Обозначение	A	Custom design A min	Custom design A max	Конус	D	Число зубьев	KG
Держатели развертки	HF32-050-G3	50,0	–	–	G3	32	4 шт.CHC M3X16	0.32
	HF32...HSKA63	–	65	245	HSK-A63			–
	HF32...HSKA80	–	100	209	HSK-A80			–
	HF32...HSKA100	–	70	245	HSK-A100			–
	HF32...DIN40 ADB	–	60	252	DIN40 ADB			–
	HF32...DIN50 ADB	–	60	317	DIN50 ADB			–
	HF32...BT40 ADB	–	65	252	BT40 ADB			–
	HF32...BT50 ADB	–	75	317	BT50 ADB			–

Хвостовики и удлинители для HF32-050-G3 (см. более детально в каталоге Seco Вспомогательный инструмент).

	Обозначение	A	Конус	Graflex хвостовик	KG
Хвостовик	EM93044011850	50,0	HSK-A63	G3	0.73
	EM93064011855	55,0	HSK-A100	G3	2.10
	EM34694011835	35,0	DIN40 ADB	G3	0.91
	EM346940118100	100,0	DIN40 ADB	G3	1.22
	EM34144011840	40,0	BT40 ADB	G3	1.06
	EM341440118100	100,0	BT40 ADB	G3	1.31
	EM34714011835	35,0	DIN50 ADB	G3	2.67
	EM34164011845	45,0	BT50 ADB	G3	3.58
	EM341640118120	120,0	BT50 ADB	G3	3.90

	Обозначение	A	Конус	Graflex хвостовик	KG
Расширение	M402330	40,0	G3	G3	0.23
	M402331	60,0	G3	G3	0.36

Головки для пластин RNAX, сквозная расточка ∅ 59,5 - 84,499

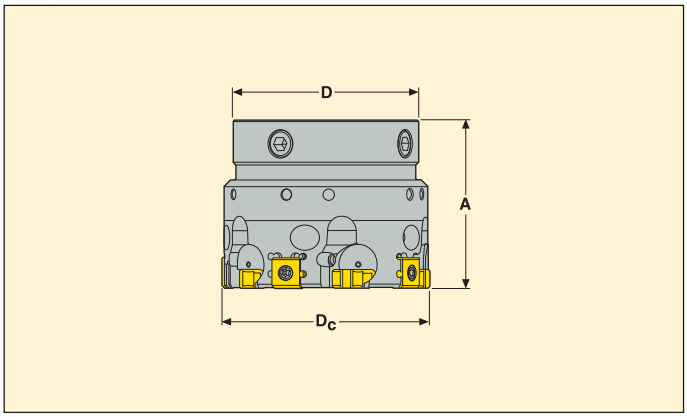

- Информацию по пластинам, сплавам и геометриям см. на стр. 423-424

D_c	Обозначение	Размеры в мм			KG	Пластина	Геометрии			Сплавы	
		A	D				EB45	EB845	EB45	RX2000	H15
59,5-64,499	**HF85....05-55**	50	55	5	1.30	RNAX1005....	■	■	■	■	■
64,5-69,499	**HF85....05-55**	50	55	5	1.50						
65,5-74,499	**HF85....05-55**	50	55	5	1.75						
74,5-79,499	**HF85....05-55**	50	55	5	2.00						
79,5-84,499	**HF85....05-55**	50	55	5	2.20						

Комплектующие

Винт пластины	Зажимной винт	Картридж	Прижим	Регулировочный винт	Установочный винт (радиальный)
C03010-T09P	LDH4012	CARTCY-HF20	B6027	SH4075S	HCM8 x 12
Ключ	**Ключ**			**Плоский ключ**	**Настроечный ключ**
T00-09P20*	H00-2020*			H2.0-2D	4SMS795
Момент зажима (Нм)	Момент зажима (Нм)				
2	2				

■ Стандартная позиция.
*Заказывается отдельно

Головки для пластин RNAX, глухая расточка ∅ 59,5 - 84,499

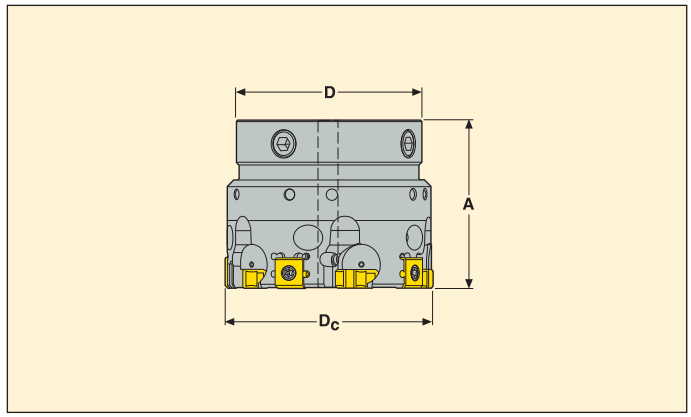

- Информацию по пластинам, сплавам и геометриям см. на стр. 423-424

D_c	Обозначение	Размеры в мм A	Размеры в мм D		KG	Пластина	Геометрии EB45	Геометрии EB845	Геометрии EB45	Сплавы RX2000	Сплавы H15
59,5-64,499	**HF85B....05-55**	50	55	5	1.30	RNAX1005....	■	■	■	■	■
64,5-69,499	**HF85B....05-55**	50	55	5	1.50						
65,5-74,499	**HF85B....05-55**	50	55	5	1.75						
74,5-79,499	**HF85B....05-55**	50	55	5	2.00						
79,5-84,499	**HF85B....05-55**	50	55	5	2.20						

Комплектующие, Входит в комплект поставки

Винт пластины	Зажимной винт	Картридж	Прижим	Регулировочный винт	Регулировочный винт	Установочный винт (радиальный)
C02506-T09P	LDH4012	CARTCY-HF20B	B6027	SH4075S	HCM8 x 12	HCM10 x 10
Ключ	**Ключ**			**Плоский ключ**	**Настроечный ключ**	
T00-09P20*	H00-2020*			H2.0-2D	4SMS795	
Момент зажима (Нм)	Момент зажима (Нм)					
2	2					

■ Стандартная позиция.
*Заказывается отдельно

Головки для пластин LNEG, сквозная расточка ∅ 59,5 - 84,499

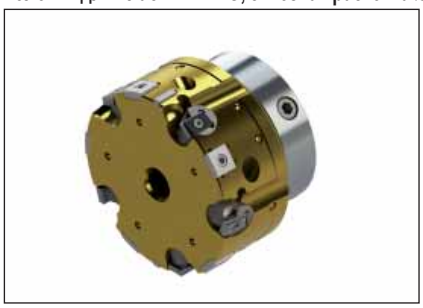

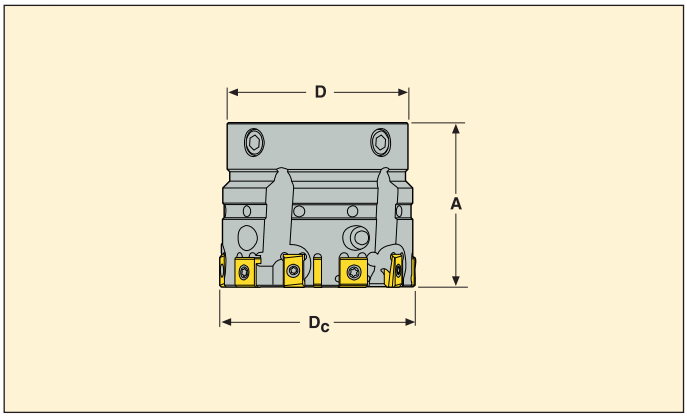

- Информацию по пластинам, сплавам и геометриям см. на стр. 423-424

D_c	Обозначение	Размеры в мм			KG	Пластина	Геометрии			Сплавы	
		A	D				EB45	EB845	EB45	RX2000	H15
59,5-64,499	**HF86....05-55**	50	55	5	1.30	LNEG1003....	■	■	■	■	■
64,5-69,499	**HF86....05-55**	50	55	5	1.50						
65,5-74,499	**HF86....05-55**	50	55	5	1.75						
74,5-79,499	**HF86....05-55**	50	55	5	2.00						
79,5-84,499	**HF86....05-55**	50	55	5	2.20						

Комплектующие

Винт пластины	Зажимной винт	Картридж	Прижим	Регулировочный винт	Установочный винт (радиальный)
C02506-T07P	LDH4012	CARTCY-LN20	B6027	SH4027S	HCM8 x 12
Ключ	**Ключ**			**Плоский ключ**	**Настроечный ключ**
T00-09P20*	H00-2020*			H2.0-2D	4SMS795
Момент зажима (Нм)	Момент зажима (Нм)				
0,9	2				

■ Стандартная позиция.
*Заказывается отдельно

Головки для пластин LNEG, глухая расточка ∅ 59,5 - 84,499

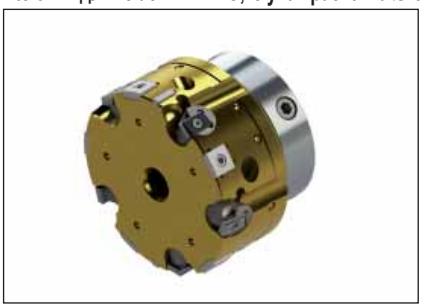

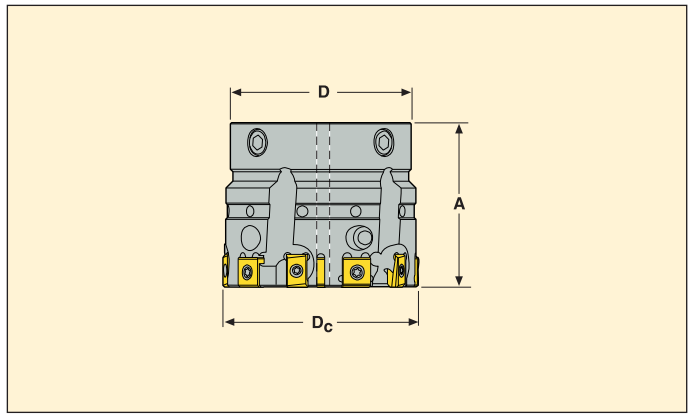

- Информацию по пластинам, сплавам и геометриям см. на стр. 423-424

D_c	Обозначение	Размеры в мм A	Размеры в мм D		KG	Пластина	Геометрии EB45	Геометрии EB845	Геометрии EB45	Сплавы RX2000	Сплавы H15
59,5-64,499	**HF86B....05-558**	50	55	5	1.30	LNEG1003....	■	■	■	■	■
64,5-69,499	**HF86B....05-558**	50	55	5	1.50						
65,5-74,499	**HF86B....05-558**	50	55	5	1.75						
74,5-79,499	**HF86B....05-558**	50	55	5	2.00						
79,5-84,499	**HF86B....05-558**	50	55	5	2.20						

Комплектующие, Входит в комплект поставки

Винт пластины	Зажимной винт	Картридж	Прижим	Регулировочный винт	Установочный винт (радиальный)	Винт-пробка
C02506-T07P	LDH4010	CARTCY-LN20B	B6027	SH4075S	HCM8 x 12	HCM10 x 10

Ключ	Ключ	Плоский ключ	Настроечный ключ
T00-07P09*	H00-2020*	H2.0-2D	4SMS795
Момент зажима (Нм)	Момент зажима (Нм)		
0,9	2		

■ Стандартная позиция.
*Заказывается отдельно

Хвостовик Seco-Capto™ для ∅ 59,5 - 84,499

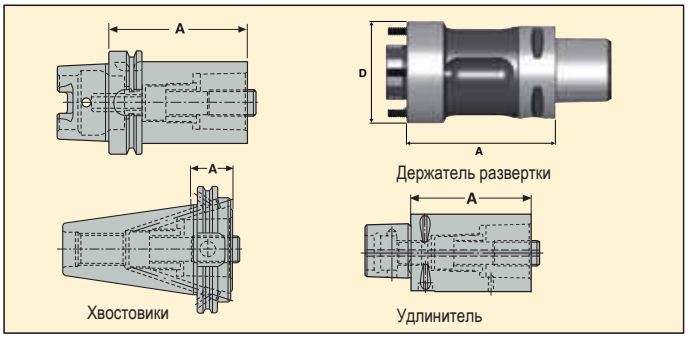

	Обозначение	A	Custom design A min	Custom design A max	Конус	D	Число зубьев	KG
Держатели развертки	HF55-080-C5	80,0	–	–	C5	55	4 шт.CHC M5X25	1.42
	HF55...HSKA63	–	80	239	HSK-A63			–
	HF55...HSKA80	–	100	239	HSK-A80			–
	HF55...HSKA100	–	100	239	HSK-A100			–
	HF55...DIN69871/40	–	80	239	DIN6971/40			–
	HF55...DIN69871/50	–	80	304	DIN6971/50			–
	HF55...BT40 ADB	–	80	239	BT40 ADB			–
	HF55...BT50 ADB	–	80	304	BT50 ADB			–

Хвостовики и удлинители для HF55-080-C5 (см. более детально в каталоге Seco Capto).

	Обозначение	A	Конус	Хвостовик Capto	KG
Хвостовик	C5-390.410-63090C	90,0	HSK-A63	C5	1.40
	C5-390.410-100100A	100,0	HSK-A100	C5	2.89
	C5-390.140-40030	30,0	DIN40 AD	C5	0.77
	C5-390.140-40070	70,0	DIN40 AD	C5	1.34
	C5-390.272-40040	40,0	DIN40 B	C5	0.90
	C5-390.272-40080	80,0	DIN40 B	C5	1.48
	C5-390.540-40050	50,0	DIN TF40 AD (Taper-Face)	C5	1.08
	C5-390.55-40030	30,0	BT40 AD	C5	0.82
	C5-390.55-40070	70,0	BT40 AD	C5	1.39
	C5-390.369-40050	50,0	BT40 B	C5	1.09
	C5-390.555-40050	50,0	BT TF40 AD (Taper Face)	C5	1.11
	C5-390.140-50030	30,0	DIN50 AD	C5	2.58
	C5-390.140-50070	70,0	DIN50 AD	C5	3.08
	C5-390.272-50030	30,0	DIN50 B	C5	2.76
	C5-390.272-50070	70,0	DIN50 B	C5	3.30
	C5-390.540-50030A	30,0	DIN TF50 ADB (Taper-Face)	C5	2.59
	C5-390.58-50040	40,0	BT50 AD	C5	3.42
	C5-390.58-50080	80,0	BT50 AD	C5	3.94
	C5-390.369-50040	40,0	BT50 B	C5	1.25
	C5-390.558-50040	40,0	BT TF50 AD (Taper Face)	C5	3.46

	Обозначение	A	Конус	Хвостовик Capto	KG
Расширение	C5-391.01-50080A	80,0	C5	C5	1.11
	C5-391.01-50100A	100,0	C5	C5	1.39
	C6-391.02-50080A	80,0	C5	C6	1.45
	C6-391.02-50110A	110,0	C5	C6	2.15
	C8-391.02-50080A	80,0	C5	C8	2.20

Хвостовик Graflex® для ∅ 59,5 - 84,499

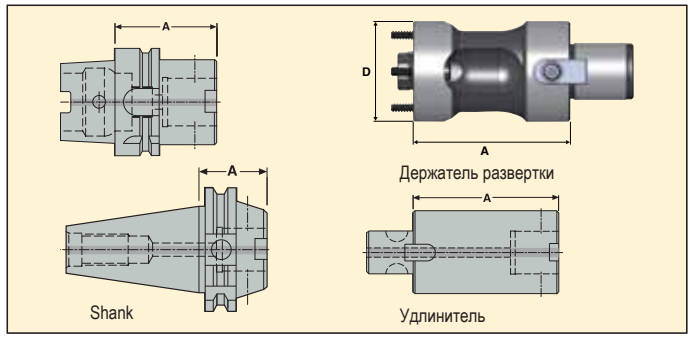

	Обозначение	A	Custom design A min	Custom design A max	Конус	D	Число зубьев	KG
Держатели развертки	HF55-080-G5	80,0	–	–	G5	55	4 шт.CHC M5X25	1.28
	HF55...HSKA63	–	80	239	HSK-A63			–
	HF55...HSKA80	–	100	239	HSK-A80			–
	HF55...HSKA100	–	100	239	HSK-A100			–
	HF55...DIN69871/40	–	80	239	DIN6971/40			–
	HF55...DIN69871/50	–	80	304	DIN6971/50			–
	HF55...BT40 ADB	–	80	239	BT40 ADB			–
	HF55...BT50 ADB	–	80	304	BT50 ADB			–

Хвостовики и удлинители для HF55-080-G5 (см. более детально в каталоге Seco Вспомогательный инструмент).

	Обозначение	A	Конус	Graflex хвостовик	KG
Хвостовик	EM93044012860	60,0	HSK-A63	G5	0.98
	EM930440128100	100,0	HSK-A63	G5	1.57
	EM930440128140	140,0	HSK-A63	G5	2.18
	EM93064012865	65,0	HSK-A100	G5	2.36
	EM930640128110	110,0	HSK-A100	G5	3.02
	EM930640128150	150,0	HSK-A100	G5	3.68
	EM34694012840	40,0	DIN40 ADB	G5	0.92
	EM34694012880	80,0	DIN40 ADB	G5	1.49
	EM346940128120	120,0	DIN40 ADB	G5	2.08
	EM34144012845	45,0	BT40 ADB	G5	1.11
	EM34144012880	80,0	BT40 ADB	G5	1.54
	EM341440128120	120,0	BT40 ADB	G5	2.12
	EM34714012840	40,0	DIN50 ADB	G5	2.75
	EM44684012840	40,0	DIN50 AD/ CAT50	G5	3.00
	EM341640128100	100,0	BT50 ADB	G5	4.22
	EM34164012855	55,0	BT50 ADB	G5	3.96
	EM341640128140	140,0	BT50 ADB	G5	4.80

	Обозначение	A	Конус	Graflex хвостовик	KG
Расширение	M402550	50,0	G5	G5	0.72
	M402551	75,0	G5	G5	1.11
	M402552	100,0	G5	G5	1.48

Головки для пластин RNAX, сквозная расточка ∅ 84,5 - 119,499

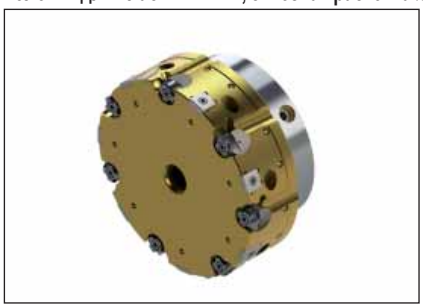

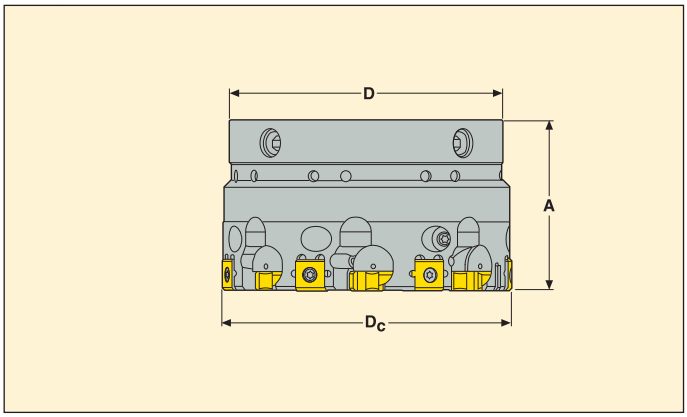

- Информацию по пластинам, сплавам и геометриям см. на стр. 423-424

D_c	Обозначение	Размеры в мм A	Размеры в мм D		KG	Пластина	Геометрии EB45	Геометрии EB845	Геометрии EB45	Сплавы RX2000	Сплавы H15
84,5-89,499	**HF85....07-80**	50	80	7	1.68	RNAX1005....	■	■	■	■	■
89,5-94,499	**HF85....07-80**	50	80	7	1.85						
94,5-99,499	**HF85....07-80**	50	80	7	2.02						
99,5-104,499	**HF85....07-80**	50	80	7	2.20						
104,5-109,499	**HF85....07-80**	50	80	7	2.40						
109,5-114,499	**HF85....07-80**	50	80	7	2.61						
114,5-119,499	**HF85....07-80**	50	80	7	2.82						

Комплектующие, Входит в комплект поставки

Винт пластины	Зажимной винт	Картридж	Прижим	Регулировочный винт	Установочный винт (радиальный)
C03010-T09P	LDH4012	CARTCY-HF20	B6027	SH4075S	HCM8 x 16
Ключ	**Ключ**			**Плоский ключ**	**Настроечный ключ**
T00-09P20*	H00-2020*			H2.0-2D	4SMS795
Момент зажима (Нм)	Момент зажима (Нм)				
2	2				

■ Стандартная позиция.
*Заказывается отдельно

Головки для пластин RNAX, глухая расточка ∅ 84,5 - 119,499

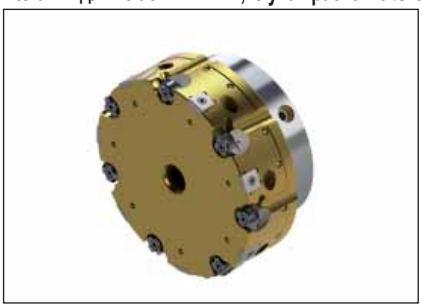

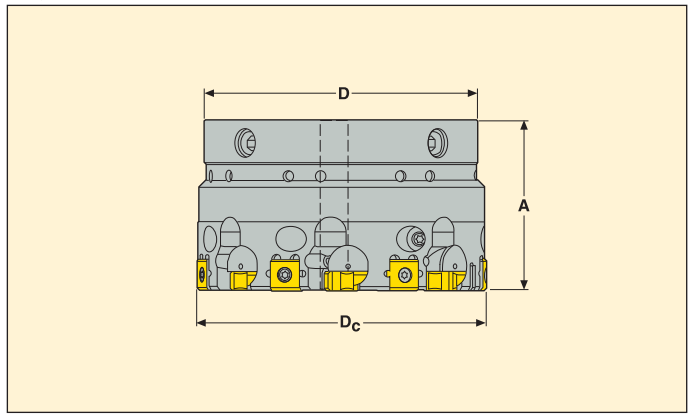

- Информацию по пластинам, сплавам и геометриям см. на стр. 423-424

D_c	Обозначение	Размеры в мм A	Размеры в мм D		KG	Пластина	Геометрии EB45	Геометрии EB845	Геометрии EB45	Сплавы RX2000	Сплавы H15
84,5-89,499	**HF85B....07-80**	50	80	7	1.68	RNAX1005....	■	■	■	■	■
89,5-94,499	**HF85B....07-80**	50	80	7	1.85						
94,5-99,499	**HF85B....07-80**	50	80	7	2.02						
99,5-104,499	**HF85B....07-80**	50	80	7	2.20						
104,5-109,499	**HF85B....07-80**	50	80	7	2.40						
109,5-114,499	**HF85B....07-80**	50	80	7	2.61						
114,5-119,499	**HF85B....07-80**	50	80	7	2.82						

Комплектующие, Входит в комплект поставки

Винт пластины	Зажимной винт	Картридж	Прижим	Регулировочный винт	Установочный винт (радиальный)	Винт-пробка
C03010-T09P	LDH4012	CARTCY-HF20B	B6027	SH4075S	HCM8 x 16	HCM12 x 10
Ключ	**Ключ**			**Плоский ключ**	**Настроечный ключ**	
T00-09P20*	H00-2020*			H2.0-2D	4SMS795	
Момент зажима (Нм)	Момент зажима (Нм)					
2	2					

■ Стандартная позиция.
*Заказывается отдельно

Головки для пластин LNEG, сквозная расточка ∅ 84,5 - 119,499

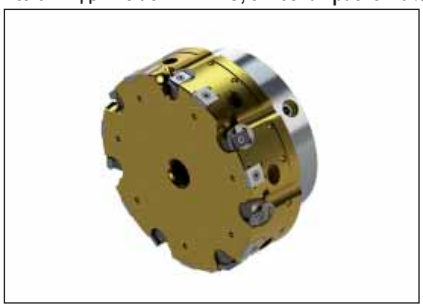

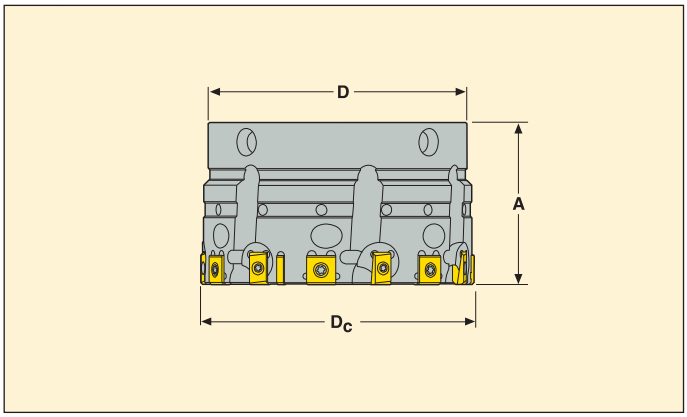

- Информацию по пластинам, сплавам и геометриям см. на стр. 423-424

D_c	Обозначение	Размеры в мм A	Размеры в мм D		KG	Пластина	Геометрии EB45	Геометрии EB845	Геометрии EB45	Сплавы RX2000	Сплавы H15
84,5-89,499	**HF86....07-80**	50	80	7	1.68	LNEG1003....	■	■	■	■	■
89,5-94,499	**HF86....07-80**	50	80	7	1.85						
94,5-99,499	**HF86....07-80**	50	80	7	2.02						
99,5-104,499	**HF86....07-80**	50	80	7	2.20						
104,5-109,499	**HF86....07-80**	50	80	7	2.40						
109,5-114,499	**HF86....07-80**	50	80	7	2.61						
114,5-119,499	**HF86....07-80**	50	80	7	2.82						

Комплектующие, Входит в комплект поставки

Винт пластины	Зажимной винт	Картридж	Прижим	Регулировочный винт	Установочный винт (радиальный)
C02506-T07P	LDH4012	CARTCY-LN20	B6027	SH4075S	HCM8 x 16
Ключ	**Ключ**			**Плоский ключ**	**Настроечный ключ**
T00-07P09*	H00-2020*			H2.0-2D	4SMS795
Момент зажима (Нм)	Момент зажима (Нм)				
0,9	2				

■ Стандартная позиция.
*Заказывается отдельно

Головки для пластин LNEG, глухая расточка ∅ 84,5 - 119,499

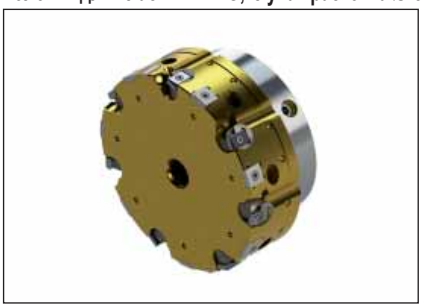

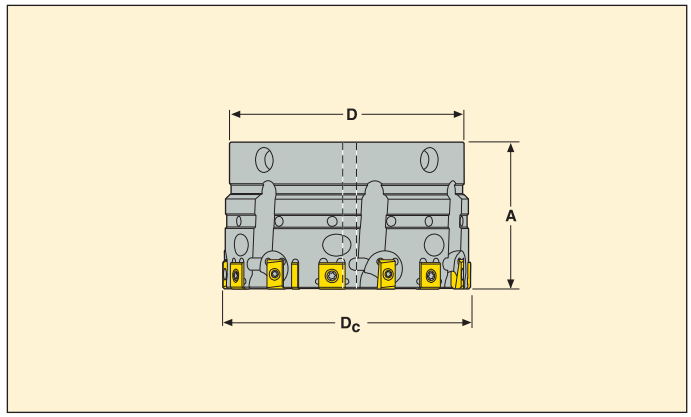

- Информацию по пластинам, сплавам и геометриям см. на стр. 423-424

D_c	Обозначение	Размеры в мм A	Размеры в мм D		KG	Пластина	Геометрии EB45	Геометрии EB845	Геометрии EB45	Сплавы RX2000	Сплавы H15
84,5-89,499	**HF86B....07-80**	50	80	7	1.68	LNEG1003....	■	■	■	■	■
89,5-94,499	**HF86B....07-80**	50	80	7	1.85						
94,5-99,499	**HF86B....07-80**	50	80	7	2.02						
99,5-104,499	**HF86B....07-80**	50	80	7	2.20						
104,5-109,499	**HF86B....07-80**	50	80	7	2.40						
109,5-114,499	**HF86B....07-80**	50	80	7	2.61						
114,5-119,499	**HF86B....07-80**	50	80	7	2.82						

Комплектующие, Входит в комплект поставки

Винт пластины	Зажимной винт	Картридж	Прижим	Регулировочный винт	Установочный винт (радиальный)	Винт-пробка
C02506-T07P	LDH4012	CARTCY-LN20B	B6027	SH4075S	HCM8 x 16	HCM12 x 10

Ключ	Ключ			Плоский ключ	Настроечный ключ	
T00-07P09*	H00-2020*			H2.0-2D	4SMS795	
Момент зажима (Нм)	Момент зажима (Нм)					
0,9	2					

■ Стандартная позиция.
*Заказывается отдельно

Хвостовик Seco-Capto™ для ∅ 84,5 - 119,499

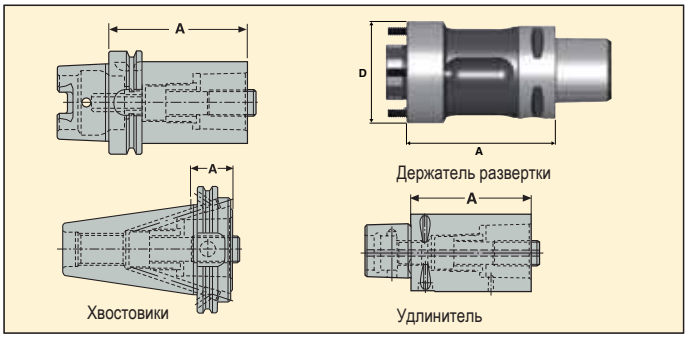

	Обозначение	A	Custom design A min	Custom design A max	Конус	D	Число зубьев	KG
Держатели развертки	HF80-080-C6	80,0	–	–	C6	80	4 шт.CHC M6X25	2.43
	HF80...HSKA80	–	100	239	HSK-A80			–
	HF80...HSKA100	–	100	239	HSK-A100			–
	HF80...DIN699871/50	–	80	304	DIN69871/50			–
	HF80...BT50	–	80	304	BT50			–

Хвостовики и удлинители для HF80-080-C6 (см. более детально в каталоге Seco Capto).

	Обозначение	A	Конус	Хвостовик Capto	KG
Хвостовик	C6-390.410-100110A	110,0	HSK-A100	C6	3.56
	C6-390.140-40085	85,0	DIN40 AD	C6	1.80
	C6-390.272-40085	85,0	DIN40 B	C6	1.78
	C6-390.540-40085	85,0	DIN TF40 AD (Taper-Face)	C6	1.82
	C6-390.140-50030	30,0	DIN50 AD	C6	2.49
	C6-390.140-50080	80,0	DIN50 AD	C6	3.58
	C6-390.272-50030	30,0	DIN50 B	C6	2.60
	C6-390.272-50080	80,0	DIN50 B	C6	3.70
	C6-390.540-50050A	50,0	DIN TF50 ADB (Taper-Face)	C6	2.40
	C6-390.55-40075	75,0	BT40 AD	C6	2.68
	C6-390.555-40075	75,0	BT TF40 AD (Taper Face)	C6	1.70
	C6-390.58-50040	40,0	BT50 AD	C6	3.26
	C6-390.58-50090	90,0	BT50 AD	C6	4.35
	C6-390.369-50050	50,0	BT50 B	C6	3.44
	C6-390.558-50050	50,0	BT TF50 AD (Taper Face)	C6	3.66

	Обозначение	A	Конус	Хвостовик Capto	KG
Расширение	C6-391.01-63100A	100,0	C6	C6	2.20
	C6-391.01-63140A	140,0	C6	C6	3.10
	C6-391.01-63060	60,0	C6	C6	1.30

Хвостовик Graflex® для ∅ 84,5 - 119,499

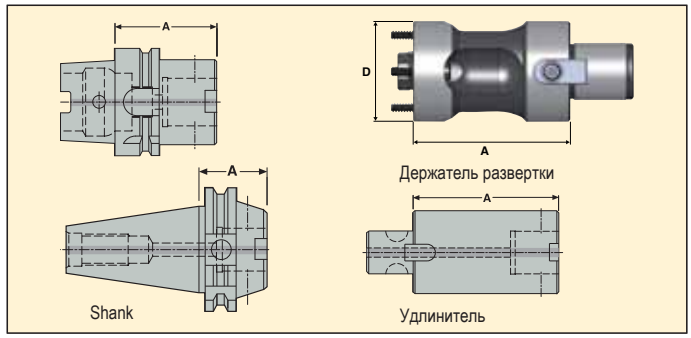

	Обозначение	A	Custom design A min	Custom design A max	Конус	D	Число зубьев	KG
Держатели развертки	HF80-080-G6	80,0	–	–	G6	80	4 шт.CHC M6X25	2.91
	HF80...HSKA80	–	100	239	HSK-A80			–
	HF80...HSKA100	–	100	239	HSK-A100			–
	HF80...DIN699871/50	–	80	304	DIN69871/50			–
	HF80...BT50	–	80	304	BT50			–

Хвостовики и удлинители для HF80-080-G6 (см. более детально в каталоге Seco Вспомогательный инструмент).

	Обозначение	A	Конус	Graflex хвостовик	KG
Хвостовик	EM93044013670	70,0	HSK-A63	G6	1.21
	EM930440136120	120,0	HSK-A63	G6	2.38
	EM930640136120	120,0	HSK-A100	G6	3.82
	EM930640136160	160,0	HSK-A100	G6	4.72
	EM34694013660	60,0	DIN40 ADB	G6	1.24
	EM346940136120	120,0	DIN40 ADB	G6	2.65
	EM44664013660	60,0	DIN40 AD/ CAT40	G6	1.21
	EM34144013650	50,0	BT40 ADB	G6	1.13
	EM341440136120	120,0	BT40 ADB	G6	2.78
	EM34714013645	45,0	DIN50 ADB	G6	2.88
	EM347140136100	100,0	DIN50 ADB	G6	4.08
	EM347140136140	140,0	DIN50 ADB	G6	4.99
	EM44684013645	45,0	DIN50 AD/ CAT50	G6	2.98
	EM446840136140	140,0	DIN50 AD/ CAT50	G6	5.10
	EM34164013663	63,0	BT50 ADB	G6	4.20
	EM341640136100	100,0	BT50 ADB	G6	4.57
	EM341640136140	140,0	BT50 ADB	G6	5.54

	Обозначение	A	Конус	Graflex хвостовик	KG
Расширение	M402660	60,0	G6	G6	1.38
	M402661	90,0	G6	G6	2.10
	M402662	120,0	G6	G6	2.81

Головки для пластин RNAX, сквозная расточка ∅ 119,5 - 154,499

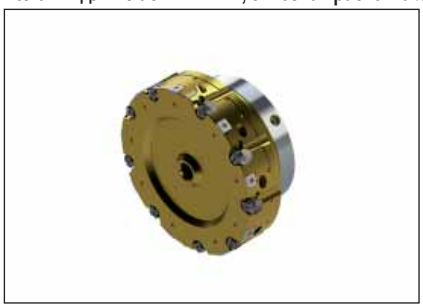

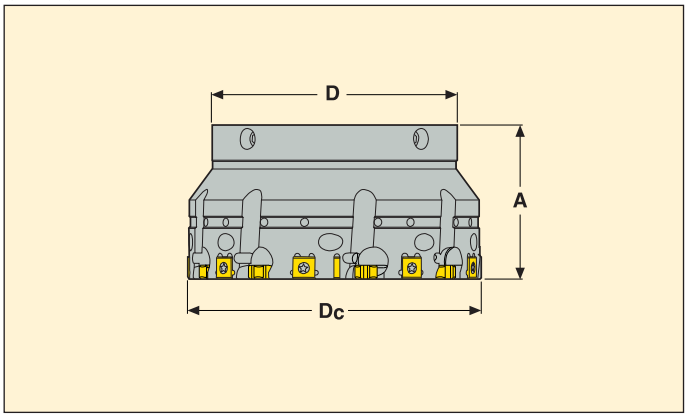

- Информацию по пластинам, сплавам и геометриям см. на стр. 423-424

D_c	Обозначение	Размеры в мм A	Размеры в мм D		KG	Пластина	Геометрии EB45	Геометрии EB845	Геометрии EB45	Сплавы RX2000	Сплавы H15
119,5-124,499	**HF85....09-100**	63	100	9	3.89	RNAX1005....	■	■	■	■	■
124,5-129,499	**HF85....09-100**	63	100	9	4.15						
129,5-134,499	**HF85....09-100**	63	100	9	4.42						
134,5-139,499	**HF85....09-100**	63	100	9	4.70						
139,5-144,499	**HF85....09-100**	63	100	9	4.99						
144,5-149,499	**HF85....09-100**	63	100	9	5.29						
149,5-154,499	**HF85....09-100**	63	100	9	5.60						

Комплектующие, Входит в комплект поставки

Винт пластины	Зажимной винт	Картридж	Прижим	Регулировочный винт	Установочный винт (радиальный)
C03010-T09P	LDH4012	CARTCY-HF20	B6027	SH4075S	HCM8 x 20
Ключ	**Ключ**			**Плоский ключ**	**Настроечный ключ**
T00-09P20*	H00-2020*			H2.0-2D	4SMS795
Момент зажима (Нм)	Момент зажима (Нм)				
2	2				

■ Стандартная позиция.
*Заказывается отдельно

Головки для пластин RNAX, глухая расточка ∅ 119,5 - 154,499

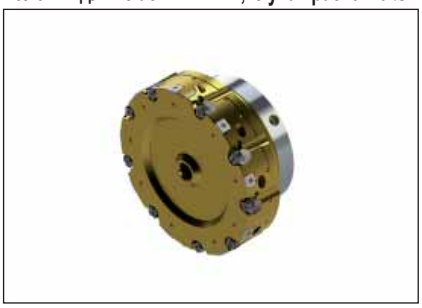

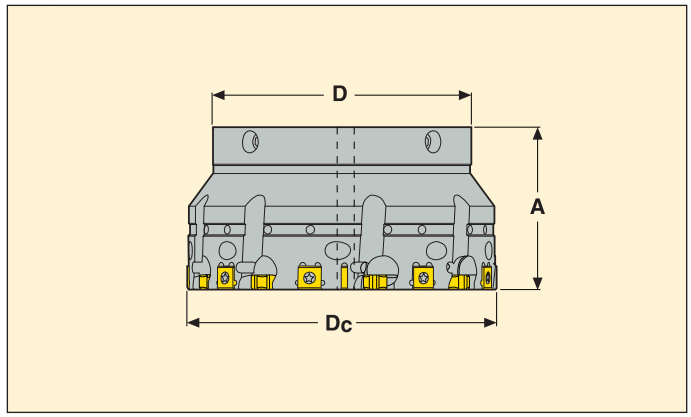

- Информацию по пластинам, сплавам и геометриям см. на стр. 423-424

D_c	Обозначение	Размеры в мм A	Размеры в мм D		KG	Пластина	Геометрии EB45	Геометрии EB845	Геометрии EB45	Сплавы RX2000	Сплавы H15
119,5-124,499	**HF85B....09-100**	63	100	9	3.89	RNAX1005....	■	■	■	■	■
124,5-129,499	**HF85B....09-100**	63	100	9	4.15						
129,5-134,499	**HF85B....09-100**	63	100	9	4.42						
134,5-139,499	**HF85B....09-100**	63	100	9	4.70						
139,5-144,499	**HF85B....09-100**	63	100	9	4.99						
144,5-149,499	**HF85B....09-100**	63	100	9	5.29						
149,5-154,499	**HF85B....09-100**	63	100	9	5.60						

Комплектующие, Входит в комплект поставки

Винт пластины	Зажимной винт	Картридж	Прижим	Регулировочный винт	Установочный винт (радиальный)	Винт-пробка
C03010-T09P	LDH4012	CARTCY-HF20B	B6027	SH4075S	HCM8 x 20	HCM12 x 10
Ключ	**Ключ**			**Плоский ключ**	**Настроечный ключ**	
T00-09P20*	H00-2020*			H2.0-2D	4SMS795	
Момент зажима (Нм)	Момент зажима (Нм)					
2	2					

■ Стандартная позиция.
*Заказывается отдельно

Головки для пластин LNEG, сквозная расточка ∅ 119,5 - 154,499

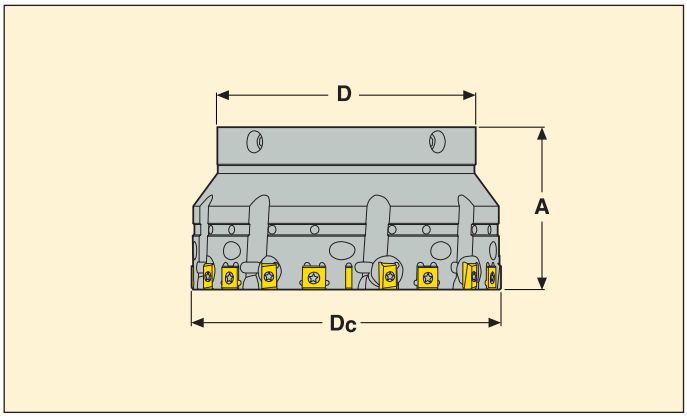

- Информацию по пластинам, сплавам и геометриям см. на стр. 423-424

D_c	Обозначение	Размеры в мм A	Размеры в мм D		KG	Пластина	Геометрии EB45	Геометрии EB845	Геометрии EB45	Сплавы RX2000	Сплавы H15
119,5-124,499	**HF86....09-100**	63	100	9	3.89	LNEG1003....	■	■	■	■	■
124,5-129,499	**HF86....09-100**	63	100	9	4.15						
129,5-134,499	**HF86....09-100**	63	100	9	4.42						
134,5-139,499	**HF86....09-100**	63	100	9	4.70						
139,5-144,499	**HF86....09-100**	63	100	9	4.99						
144,5-149,499	**HF86....09-100**	63	100	9	5.29						
149,5-154,499	**HF86....09-100**	63	100	9	5.60						

Комплектующие, Входит в комплект поставки

Винт пластины	Зажимной винт	Картридж	Прижим	Регулировочный винт	Установочный винт (радиальный)
C02506-T07P	LDH4012	CARTCY-LN20	B6027	SH4075S	HCM8 x 20
Ключ	**Ключ**			**Плоский ключ**	**Настроечный ключ**
T00-07P09*	H00-2020*			H2.0-2D	4SMS795
Момент зажима (Нм)	Момент зажима (Нм)				
0,9	2				

■ Стандартная позиция.
*Заказывается отдельно

Головки для пластин LNEG, глухая расточка ∅ 119,5 - 154,499

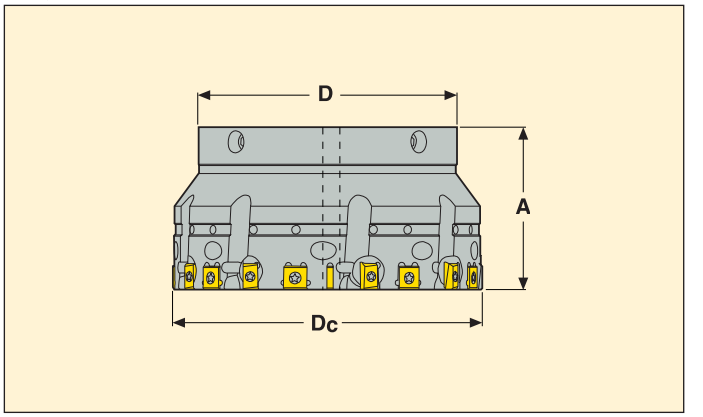

- Информацию по пластинам, сплавам и геометриям см. на стр. 423-424

D_c	Обозначение	Размеры в мм A	Размеры в мм D		KG	Пластина	Геометрии EB45	Геометрии EB845	Геометрии EB45	Сплавы RX2000	Сплавы H15
119,5-124,499	**HF86B....09-100**	63	100	9	3.89	LNEG1003....	■	■	■	■	■
124,5-129,499	**HF86B....09-100**	63	100	9	4.15						
129,5-134,499	**HF86B....09-100**	63	100	9	4.42						
134,5-139,499	**HF86B....09-100**	63	100	9	4.70						
139,5-144,499	**HF86B....09-100**	63	100	9	4.99						
144,5-149,499	**HF86B....09-100**	63	100	9	5.29						
149,5-154,499	**HF86B....09-100**	63	100	9	5.60						

Комплектующие, Входит в комплект поставки

Винт пластины	Зажимной винт	Картридж	Прижим	Регулировочный винт	Установочный винт (радиальный)	Винт-пробка
C02506-T07P	LDH4012	CARTCY-LN20B	B6027	SH4075S	HCM8 x 20	HCM12 x 10
Ключ	**Ключ**			**Плоский ключ**	**Настроечный ключ**	
T00-07P09*	H00-2020*			H2.0-2D	4SMS795	
Момент зажима (Нм)	Момент зажима (Нм)					
0,9	2					

■ Стандартная позиция.
*Заказывается отдельно

Хвостовик Seco-Capto™ для ∅ 119,5 - 154,499

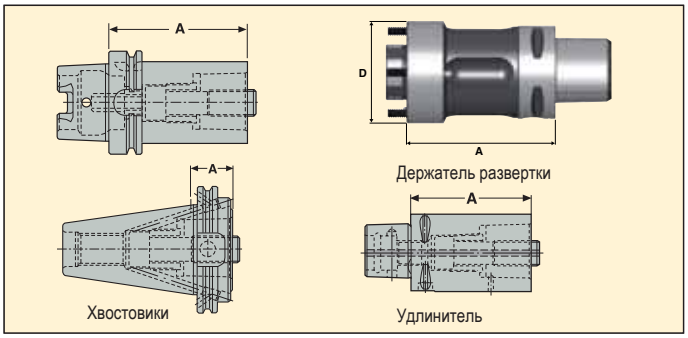

	Обозначение	A	Custom design A min	Custom design A max	Конус	D	Число зубьев	KG
Держатели развертки	HF100-100-C8	100,0	–	–	C8	100	4 шт.CHC M8X30	4.84
	HF100...HSKA80	–	100	238	HSK-A80			–
	HF100...HSKA100	–	100	238	HSK-A100			–
	HF100...DIN6987/50	–	100	238	DIN50 ADB			–
	HF100...BT50	–	100	238	BT50 ADB			–

Хвостовики и удлинители для HF100-100-C8 (см. более детально в каталоге Seco Capto).

	Обозначение	A	Конус	Хвостовик Capto	KG
Хвостовик	C8-390.410-100120A	120,0	HSK-A100	C8	4.72
	C8-390.140-50070	70,0	DIN50 AD	C8	3.70
	C8-390.140-50120	120,0	DIN50 AD	C8	5.54
	C8-390.272-50070	70,0	DIN50 B	C8	3.68
	C8-390.272-50120	120,0	DIN50 B	C8	5.52
	C8-390.540-50070A	70,0	DIN TF50 ADB (Taper-Face)	C8	3.72
	C8-390.58-50070	70,0	BT50 AD	C8	3.98
	C8-390.58-50120	120,0	BT50 AD	C8	5.82
	C8-390.369-50070	70,0	BT50 B	C8	3.94
	C8-390.558-50070	70,0	BT TF50 AD (Taper Face)	C8	4.02

	Обозначение	A	Конус	Хвостовик Capto	KG
Расширение	C8-391.01-80100A	100,0	C8	C8	3.62
	C8-391.01-80125A	125,0	C8	C8	4.54

Хвостовик Graflex® для ∅ 119,5 - 154,499

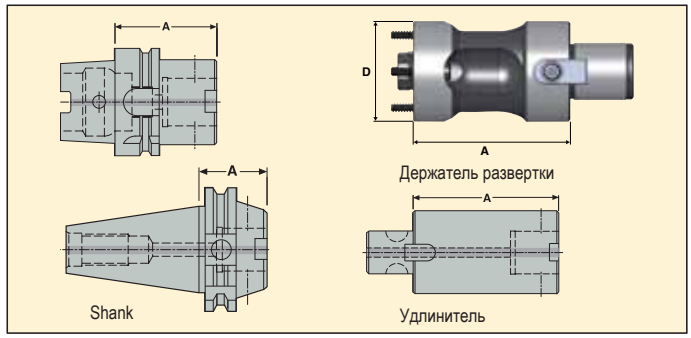

	Обозначение	A	Custom design A min	Custom design A max	Конус	D	Число зубьев	KG
Держатели развертки	HF100-100-G7	100,0	–	–	G7	100	4 шт.CHC M8X30	5.12
	HF100...HSKA80	–	100	238	HSK-A80			–
	HF100...HSKA100	–	100	238	HSK-A100			–
	HF100...DIN6987/50	–	100	238	DIN50 ADB			–
	HF100...BT50	–	100	238	BT50 ADB			–

Хвостовики и удлинители для HF100-100-G7 (см. более детально в каталоге Seco Вспомогательный инструмент).

	Обозначение	A	Конус	Graflex хвостовик	KG
Хвостовик	EM93064014685	85,0	HSK-A100	G7	3.98
	EM930640146160	160,0	HSK-A100	G7	7.66
	EM930640146240	240,0	HSK-A100	G7	11.58
	EM34714014650	50,0	DIN50 ADB	G7	3.23
	EM347140146120	120,0	DIN50 ADB	G7	6.48
	EM347140146200	200,0	DIN50 ADB	G7	10.30
	EM44684014665	65,0	DIN50 AD/ CAT50	G7	3.74
	EM34164014665	65,0	BT50 ADB	G7	4.30
	EM341640146120	120,0	BT50 ADB	G7	6.80
	EM341640146200	200,0	BT50 ADB	G7	10.70

	Обозначение	A	Конус	Graflex хвостовик	KG
Расширение	M402770	60,0	G7	G7	2.83
	M402771	90,0	G7	G7	4.30
	M402772	120,0	G7	G7	5.78

Нет необходимости ждать коммерческого предложения – Быстрые сроки поставки

Разработка специального инструмента также возможна для разверток и держателей Xfix.
Теперь вы можете заказать развертку необходимого Вам промежуточного диаметра и сделанный под ваши требования держатель Xfix, используя Программу разработки специального инструмента (Custom Design).
Концепция достаточно проста: Укажите мин./макс. Ø заготовки или используйте систему допусков по ISO, имеющуюся в программе.
Обозначение головки Xfix формируется автоматически. Программа Custom Design обеспечивает Вам ряд преимуществ:

- Нет ожидания коммерческого предложения. Цена и время доставки известны сразу.
- Прямое визуальное построение вашего инструмента. Нет риска недопонимания.
- Короткое время поставки.

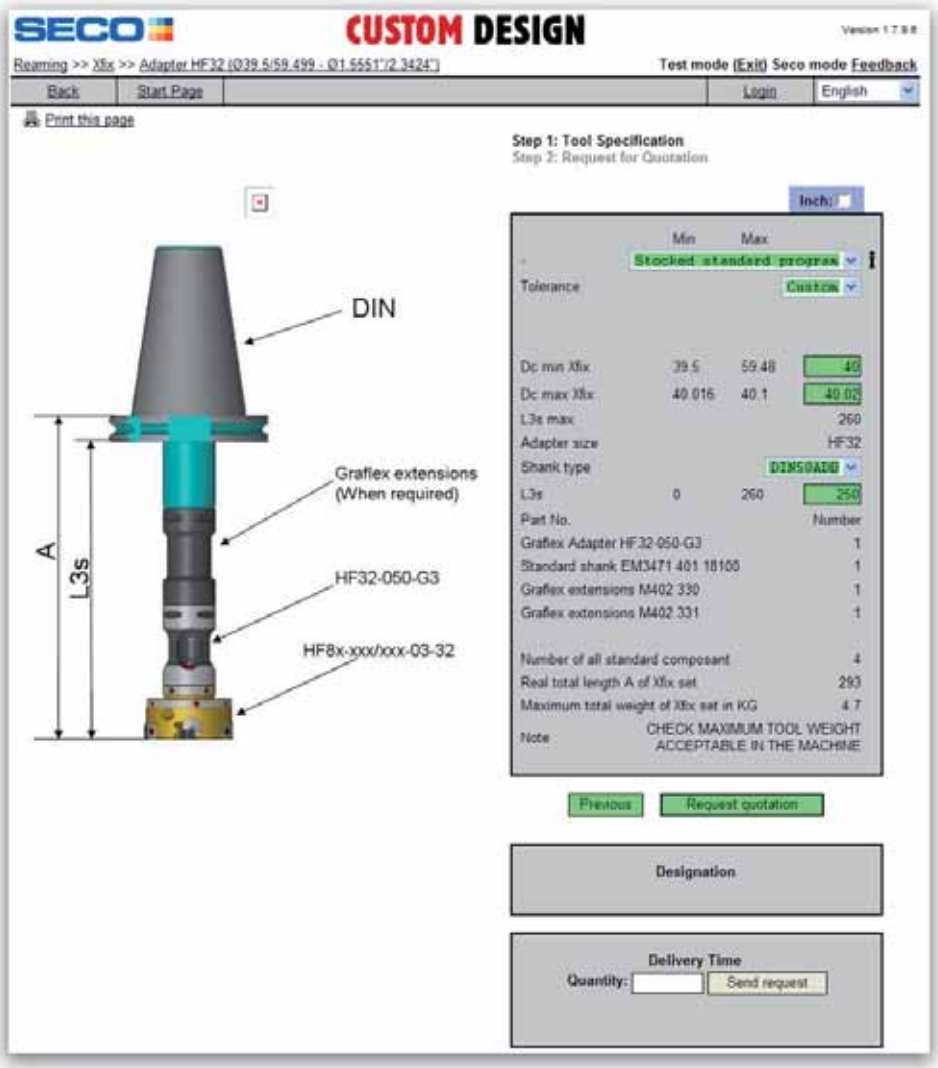

LNEG...-EB45

SMG		a_p (Ø)	f				V_c		
			z = 3	z = 5	z = 7	z = 9	RX2000	CF	RX1500
P1	LNEG1003-EB45	0,15-0,25	0,15-0,45	0,25-0,75	0,25-1,05	0,45-1,35	120 (80 - 200)	180 (120 - 250)	220 (120 - 300)
P2	LNEG1003-EB45	0,15-0,25	0,15-0,45	0,25-0,75	0,25-1,05	0,45-1,35	120 (80 - 200)	180 (120 - 250)	220 (120 - 300)
P3	LNEG1003-EB45	0,15-0,25	0,15-0,45	0,25-0,75	0,25-1,05	0,45-1,35	120 (80 - 200)	180 (120 - 250)	220 (120 - 300)
P4	LNEG1003-EB45	0,15-0,25	0,15-0,45	0,25-0,75	0,25-1,05	0,45-1,35	60 (40-120)	80 (60-150)	100 (80-200)
P5	LNEG1003-EB45	0,15-0,25	0,15-0,45	0,25-0,75	0,25-1,05	0,45-1,35	60 (40-120)	80 (60-150)	100 (80-200)
P6	LNEG1003-EB45	0,15-0,25	0,15-0,45	0,25-0,75	0,25-1,05	0,45-1,35	60 (40-120)	80 (60-150)	100 (80-200)
P7	LNEG1003-EB45	0,15-0,25	0,15-0,45	0,25-0,75	0,25-1,05	0,45-1,35	60 (40-120)	80 (60-150)	100 (80-200)
P8	LNEG1003-EB45	0,15-0,25	0,15-0,45	0,25-0,75	0,25-1,05	0,45-1,35	40 (30-70)	60 (50-100)	80 (60-120)
P11	LNEG1003-EB45	0,15-0,25	0,15-0,45	0,25-0,75	0,25-1,05	0,45-1,35	40 (30-70)	60 (50-100)	80 (60-120)
M1	LNEG1003-EB45	0,10-0,20	0,15-0,30	0,25-0,50	0,35-0,70	0,45-0,90	35 (25-60)	-	-
M2	LNEG1003-EB45	0,10-0,20	0,15-0,30	0,25-0,50	0,35-0,70	0,45-0,90	35 (25-60)	-	-
M3	LNEG1003-EB45	0,10-0,20	0,15-0,30	0,25-0,50	0,35-0,70	0,45-0,90	35 (25-60)	-	-
M4	LNEG1003-EB45	0,10-0,20	0,15-0,30	0,25-0,50	0,35-0,70	0,45-0,90	25 (20-50)	-	-
M5	LNEG1003-EB45	0,10-0,20	0,15-0,30	0,25-0,50	0,35-0,70	0,45-0,90	25 (20-50)	-	-
K1	LNEG1003-EB45	0,20-0,50	0,15-0,45	0,25-0,75	0,25-1,05	0,45-1,35	100 (60-200)	-	220 (150-300)
K2	LNEG1003-EB45	0,20-0,50	0,15-0,45	0,25-0,75	0,25-1,05	0,45-1,35	50 (35-80)	-	70 (50-120)
K3	LNEG1003-EB45	0,20-0,50	0,15-0,45	0,25-0,75	0,25-1,05	0,45-1,35	100 (60-200)	-	220 (150-300)
K4	LNEG1003-EB45	0,20-0,50	0,15-0,45	0,25-0,75	0,25-1,05	0,45-1,35	70 (50-120)	100 (60-120)	150 (110-200)
K5	LNEG1003-EB45	0,20-0,50	0,15-0,45	0,25-0,75	0,25-1,05	0,45-1,35	70 (50-120)	100 (60-120)	150 (110-200)
K6	LNEG1003-EB45	0,20-0,50	0,15-0,45	0,25-0,75	0,25-1,05	0,45-1,35	100 (60-200)	-	220 (150-300)
K7	LNEG1003-EB45	0,20-0,50	0,15-0,45	0,25-0,75	0,25-1,05	0,45-1,35	100 (60-200)	-	220 (150-300)
H3	LNEG1003-EB45	0,10-0,20	0,1-0,25	0,15-0,40	0,25-0,5	0,30-0,7	20 (10-30)	-	-
H5	LNEG1003-EB45	0,10-0,20	0,1-0,25	0,15-0,40	0,25-0,5	0,30-0,7	20 (10-30)	-	-
H7	LNEG1003-EB45	0,10-0,20	0,1-0,25	0,15-0,40	0,25-0,5	0,30-0,7	20 (10-30)	-	-
H8	LNEG1003-EB45	0,10-0,20	0,1-0,25	0,15-0,40	0,25-0,5	0,30-0,7	20 (10-30)	-	-
H11	LNEG1003-EB45	0,10-0,20	0,1-0,25	0,15-0,40	0,25-0,5	0,30-0,7	20 (10-30)	-	-
H12	LNEG1003-EB45	0,10-0,20	0,1-0,25	0,15-0,40	0,25-0,5	0,30-0,7	20 (10-30)	-	-
H21	LNEG1003-EB45	0,10-0,20	0,1-0,25	0,15-0,40	0,25-0,5	0,30-0,7	20 (10-30)	-	-
H31	LNEG1003-EB45	0,10-0,20	0,1-0,25	0,15-0,40	0,25-0,5	0,30-0,7	20 (10-30)	-	-

LNEG...-EB845

SMG		a_p (Ø)	f				V_c
			z = 3	z = 5	z = 7	z = 9	RX2000
P1	LNEG1003-EB845	0,15-0,25	0,15-0,60	0,25-1	0,35-1,4	0,45-1,80	120 (80 - 200)
P2	LNEG1003-EB845	0,15-0,25	0,15-0,60	0,25-1	0,35-1,4	0,45-1,80	120 (80 - 200)
P3	LNEG1003-EB845	0,15-0,25	0,15-0,60	0,25-1	0,35-1,4	0,45-1,80	120 (80 - 200)
P4	LNEG1003-EB845	0,15-0,25	0,15-0,60	0,25-1	0,35-1,4	0,45-1,80	60 (40-120)
P5	LNEG1003-EB845	0,15-0,25	0,15-0,60	0,25-1	0,35-1,4	0,45-1,80	60 (40-120)
P6	LNEG1003-EB845	0,15-0,25	0,15-0,60	0,25-1	0,35-1,4	0,45-1,80	60 (40-120)
P7	LNEG1003-EB845	0,15-0,25	0,15-0,60	0,25-1	0,35-1,4	0,45-1,80	60 (40-120)
P8	LNEG1003-EB845	0,15-0,25	0,15-0,60	0,25-1	0,35-1,4	0,45-1,80	40 (30-70)
P11	LNEG1003-EB845	0,15-0,25	0,15-0,60	0,25-1	0,35-1,4	0,45-1,80	40 (30-70)
M1	LNEG1003-EB845	0,10-0,20	0,15-0,45	0,25-0,75	0,25-1,05	0,45-1,35	35 (25-60)
M2	LNEG1003-EB845	0,10-0,20	0,15-0,45	0,25-0,75	0,25-1,05	0,45-1,35	35 (25-60)
M3	LNEG1003-EB845	0,10-0,20	0,15-0,45	0,25-0,75	0,25-1,05	0,45-1,35	35 (25-60)
M4	LNEG1003-EB845	0,10-0,20	0,15-0,45	0,25-0,75	0,25-1,05	0,45-1,35	25 (20-50)
M5	LNEG1003-EB845	0,10-0,20	0,15-0,45	0,25-0,75	0,25-1,05	0,45-1,35	25 (20-50)
K1	LNEG1003-EB845	0,20-0,50	0,15-0,60	0,25-1	0,35-1,4	0,45-1,80	100 (60-200)
K2	LNEG1003-EB845	0,20-0,50	0,15-0,60	0,25-1	0,35-1,4	0,45-1,80	50 (35-80)
K3	LNEG1003-EB845	0,20-0,50	0,15-0,60	0,25-1	0,35-1,4	0,45-1,80	100 (60-200)
K4	LNEG1003-EB845	0,20-0,50	0,15-0,60	0,25-1	0,35-1,4	0,45-1,80	70 (50-120)
K5	LNEG1003-EB845	0,20-0,50	0,15-0,60	0,25-1	0,35-1,4	0,45-1,80	70 (50-120)
K6	LNEG1003-EB845	0,20-0,50	0,15-0,60	0,25-1	0,35-1,4	0,45-1,80	100 (60-200)
K7	LNEG1003-EB845	0,20-0,50	0,15-0,60	0,25-1	0,35-1,4	0,45-1,80	100 (60-200)

SMG = Группа материалов Seco
a_p = мм
f = мм/об
v_c= м/мин
Для всех режимов резания приведены начальные значения

LNEG...-EB1570

SMG		a_p (Ø)	f				V_c
			z = 3	z = 5	z = 7	z = 9	RX2000
P4	LNEG1003-EB1570	0,15-0,25	0,15-0,45	0,25-0,75	0,25-1,05	0,45-1,35	60 (40-120)
P5	LNEG1003-EB1570	0,15-0,25	0,15-0,45	0,25-0,75	0,25-1,05	0,45-1,35	60 (40-120)
P6	LNEG1003-EB1570	0,15-0,25	0,15-0,45	0,25-0,75	0,25-1,05	0,45-1,35	60 (40-120)
P7	LNEG1003-EB1570	0,15-0,25	0,15-0,45	0,25-0,75	0,25-1,05	0,45-1,35	60 (40-120)
P8	LNEG1003-EB1570	0,15-0,25	0,15-0,45	0,25-0,75	0,25-1,05	0,45-1,35	40 (30-70)
P11	LNEG1003-EB1570	0,15-0,25	0,15-0,45	0,25-0,75	0,25-1,05	0,45-1,35	40 (30-70)
K1	LNEG1003-EB1570	0,20-0,50	0,15-0,45	0,25-0,75	0,25-1,05	0,45-1,35	100 (60-200)
K2	LNEG1003-EB1570	0,20-0,50	0,15-0,45	0,25-0,75	0,25-1,05	0,45-1,35	50 (35-80)
K3	LNEG1003-EB1570	0,20-0,50	0,15-0,45	0,25-0,75	0,25-1,05	0,45-1,35	100 (60-200)
K4	LNEG1003-EB1570	0,20-0,50	0,15-0,45	0,25-0,75	0,25-1,05	0,45-1,35	70 (50-120)
K5	LNEG1003-EB1570	0,20-0,50	0,15-0,45	0,25-0,75	0,25-1,05	0,45-1,35	70 (50-120)
K6	LNEG1003-EB1570	0,20-0,50	0,15-0,45	0,25-0,75	0,25-1,05	0,45-1,35	100 (60-200)
K7	LNEG1003-EB1570	0,20-0,50	0,15-0,45	0,25-0,75	0,25-1,05	0,45-1,35	100 (60-200)

RNAX...-EB45

SMG		a_p (Ø)	f				V_c	
			z = 3	z = 5	z = 6	z = 9	RX2000	T100R
K1	RNAX1003-EB45	0,20-0,50	0,15-0,45	0,25-0,75	0,25-1,05	0,45-1,35	100 (60-200)	220 (150-300)
K2	RNAX1003-EB45	0,20-0,50	0,15-0,45	0,25-0,75	0,25-1,05	0,45-1,35	50 (35-80)	70 (50-120)
K3	RNAX1003-EB45	0,20-0,50	0,15-0,45	0,25-0,75	0,25-1,05	0,45-1,35	100 (60-200)	220 (150-300)
K4	RNAX1003-EB45	0,20-0,50	0,15-0,45	0,25-0,75	0,25-1,05	0,45-1,35	70 (50-120)	150 (110-200)
K5	RNAX1003-EB45	0,20-0,50	0,15-0,45	0,25-0,75	0,25-1,05	0,45-1,35	70 (50-120)	150 (110-200)
K6	RNAX1003-EB45	0,20-0,50	0,15-0,45	0,25-0,75	0,25-1,05	0,45-1,35	100 (60-200)	220 (150-300)
K7	RNAX1003-EB45	0,20-0,50	0,15-0,45	0,25-0,75	0,25-1,05	0,45-1,35	100 (60-200)	220 (150-300)

RNAX...-EB845

SMG		a_p (Ø)	f				V_c	
			z = 3	z = 5	z = 6	z = 9	RX2000	RX1500
K1	RNAX1003-EB845	0,20-0,50	0,15-0,60	0,25-1	0,35-1,4	0,45-1,80	100 (60-200)	220 (150-300)
K2	RNAX1003-EB845	0,20-0,50	0,15-0,60	0,25-1	0,35-1,4	0,45-1,80	50 (35-80)	70 (50-120)
K3	RNAX1003-EB845	0,20-0,50	0,15-0,60	0,25-1	0,35-1,4	0,45-1,80	100 (60-200)	220 (150-300)
K4	RNAX1003-EB845	0,20-0,50	0,15-0,60	0,25-1	0,35-1,4	0,45-1,80	70 (50-120)	150 (110-200)
K5	RNAX1003-EB845	0,20-0,50	0,15-0,60	0,25-1	0,35-1,4	0,45-1,80	70 (50-120)	150 (110-200)
K6	RNAX1003-EB845	0,20-0,50	0,15-0,60	0,25-1	0,35-1,4	0,45-1,80	100 (60-200)	220 (150-300)
K7	RNAX1003-EB845	0,20-0,50	0,15-0,60	0,25-1	0,35-1,4	0,45-1,80	100 (60-200)	220 (150-300)

RNAX...-EB1570

SMG		a_p (Ø)	f				V_c	
			z = 3	z = 5	z = 6	z = 9	RX2000	RX1500
K1	RNAX1003-EB1570	0,20-0,50	0,15-0,45	0,25-0,75	0,25-1,05	0,45-1,35	100 (60-200)	220 (150-300)
K2	RNAX1003-EB1570	0,20-0,50	0,15-0,45	0,25-0,75	0,25-1,05	0,45-1,35	50 (35-80)	70 (50-120)
K3	RNAX1003-EB1570	0,20-0,50	0,15-0,45	0,25-0,75	0,25-1,05	0,45-1,35	100 (60-200)	220 (150-300)
K4	RNAX1003-EB1570	0,20-0,50	0,15-0,45	0,25-0,75	0,25-1,05	0,45-1,35	70 (50-120)	150 (110-200)
K5	RNAX1003-EB1570	0,20-0,50	0,15-0,45	0,25-0,75	0,25-1,05	0,45-1,35	70 (50-120)	150 (110-200)
K6	RNAX1003-EB1570	0,20-0,50	0,15-0,45	0,25-0,75	0,25-1,05	0,45-1,35	100 (60-200)	220 (150-300)
K7	RNAX1003-EB1570	0,20-0,50	0,15-0,45	0,25-0,75	0,25-1,05	0,45-1,35	100 (60-200)	220 (150-300)

SMG = Группа материалов Seco
a_p = мм
f = мм/об
v_c= м/мин
Для всех режимов резания приведены начальные значения

Инструкции по регулировке

1

- Отпустить винт зажима картриджа
- Переставить или заменить пластину
- Отпустить регулировочный винт на 1/4 оборота и втолкнуть картридж назад
-Аккуратно зажать зажимным винтом картридж (примерно 0,5 Нм)

2

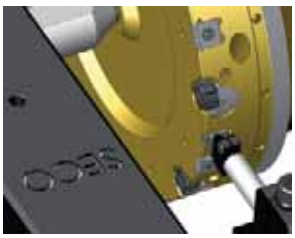

- Установить индикатор на базовой накладке на “ноль”.
- Убедиться в том что точка измерения находится вне угла в плане.

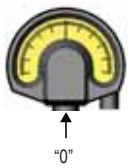

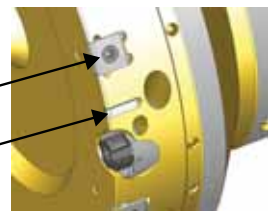

3

-Настроить пластину на 0,025 мм выше базовой накладки, используя регулировочный винт.
- Повторить процесс регулировки для всех пластин

4

- Окончательно зажмите картридж зажимным винтом (2 Нм).

Примечание: Если требуемый диаметр превышен в процессе настройки, начните все сначала, чтобы на регулировочных винтах не образовалось зазора.

Инструкции по регулировке, адаптер

1. Сборка
- Тщательно очистить контактную поверхность фланца.
- Отпустить 4 винта радиальной регулировки чтобы они не мешали сборке.
- Установить головку развертки в адаптер (по ориентируемому штифту) и затянуть 4 зажимных винта.

1. **Настройка инструмента в шпинделе станка**

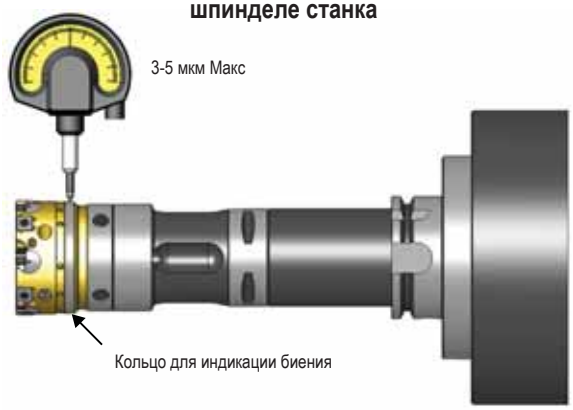

2. **Зажимные винты**

3. **Таблица зажимных моментов**

2. Настройка
- Установить инструмент в шпиндель станка.
- Установить индикатор как показано на Рис. 2.
- Отпустить шпиндель так, чтобы он мог свободно вращаться от усилия руки.
- Откорректировать биение, используя показанные на Рис. 4 регулировочные винты (Рис. 3).
- Макс. биение 5 мкм.
- Когда значение биения менее 10 мкм, переходите к зажиму (рис.1);см. таблицу рекомендованных значений моментов зажима.
- Завершите регулировку биения (Макс. 5 мкм).

Таблица зажимных моментов

Диаметры	Размер адаптера	Зажимной винт	Момент зажима Нм
39,5-59,499	HF32	CHC M3 x 16	2,7
59,5-84,499	HF55	CHC M5 x 25	5,7
84,5-119,499	HF80	CHC M6 x 25	9,8
119,5-154,499	HF100	CHC M8 x 30	24

Настроечное приспособление – Приспособления с одной шкалой

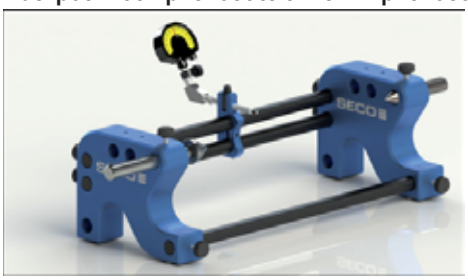

SF-210340-C160: Серийный номер. 02885391

-Горизонтальный стенд
-Первый выбор для разверток Xifix
-1 индикатор
-Максимальный Ø инструмента: 210 мм
-Максимальная длина инструмента: 340 мм
-Дополнительный подпружиненый центр Ø 57 мм для HSK 63/80/100 и Capto C8
Центральный упор SSC5700 включен в комплект

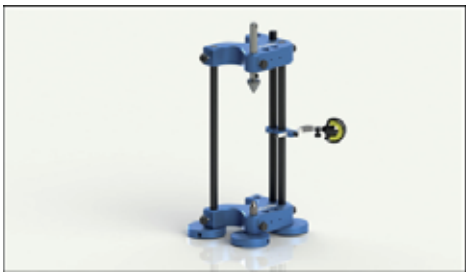

SF-210290V-C160: Серийный номер. 02885392

-Вертикальный стенд
-Первый выбор для разверток Xifix
-Максимальный Ø инструмента: 210 мм
-Максимальная длина инструмента: 290 мм
-Дополнительный подпружиненый центр Ø 57 мм для HSK 63/80/100 и Capto C8
Центральный упор SSC5700 включен в комплект

Дополнительную информацию по настроечным приспособлениям с несколькими индикаторами см. на стр. 447-479

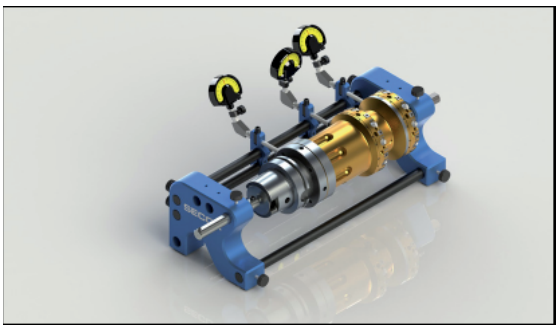

Обзор инструментов

Диаметр	Макс. диаметр/ длина
39,5-59,499	6,5 x D
59,5-84,499	4,5 x D
84,5-119,499	3,3 x D
119,5-154,499	2,5 x D

Примечание: Для диаметров > 100 мм или L > 3 x D проверьте максимальный вес инструмента разрешенный для станка.