EPB 5545 – Держатели насадных фрез, Accu-Fit™

BT JIS B 6339-ADB

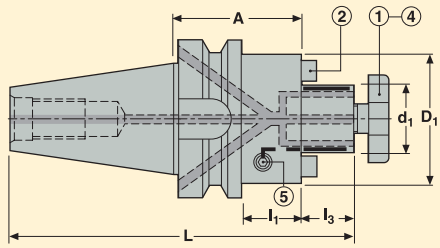

- С регулируемой гидравлической втулкой, готовая к использованию.
- Прямое биение 5 мкм максимум
- С каналами подачи СОЖ через втулку.

Комплектующие:
4 = Болт, сквозная подача СОЖ
5 = Ключ

Дополнительные части:
1 = Болт
2 = Шпонка/Винт

Конус	d_1 мм	Обозначение	Размеры в мм A	D_1	L	l_1	l_3	Балансир.	KG
BT40 ADB									
	22	E341455452245	45	48	129,4	18	19	1	1,21
	27	E341455452745	45	60	131,4	18	21	1	1,42
BT50 ADB									
	22	E341655452255	55	48	175,8	17	19	1	3,70
	27	E341655452755	55	60	177,8	17	21	1	3,86
	32	E341655453255	55	78	180,8	17	24	1	4,20
	40	E341655454055	55	89	183,8	17	27	1	4,52

Доп. части

Для d_1	Болт, сквозная подача СОЖ	Ключ	Гаечный ключ
22	5802210L	H04-4	5812210
27	5802712L	H04-4	5812712
32	5803216L	H04-4	5813216
40	5804020L	H04-4	5814020

Комплектующие

Для d_1	Болт	Винт	Штифт
22	5802210	951D0416	16C2101111
27	5802712	951D0508	16C2121214
32	5803216	951D0516	16C2141421
40	5804020	951D0516	16C2161621

Пожалуйста, уточняйте наличие на складе и действующую цену.

EPB 5555/5556 – Steadyline™, система демпфирования вибраций для насадных фрез

BT JIS B 6339-ADB

- С динамическим демпфированием, готовая к использованию.
- Прямое биение 5 мкм максимум
- С каналами для СОЖ через втулку.

Конструкция 1 (5555)

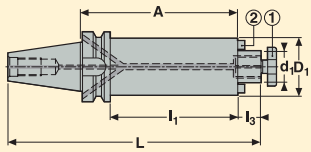

Конструкция 2 (5556)

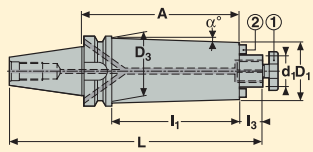

Дополнительные части:
1 = Болт*
2 = Шпонка/Винт

Конус	d_1 мм	Обозначение	Размеры в мм A	D_1	D_3	L	l_1	l_3	Констр.	α°	Балансир.	KG
BT40 ADB												
	16	E3414555516160	160	38	–	242,4	133	17	1	–	2	2,23
	22	E3414555522210	210	48	–	294,4	183	19	1	–	2	3,78
	22	E3414555622260	260	48	60,0	344,4	233	19	2	1,3	2	5,40
	27	E3414555527260	260	60	–	346,4	233	21	1	–	2	6,86
BT50 ADB												
	22	E3416555522210	210	48	–	330,8	172	19	1	–	2	6,08
	22	E3416555622260	260	48	64,0	380,8	222	19	2	1,9	2	7,90
	27	E3416555527260	260	60	–	382,8	222	21	1	–	2	9,06
	27	E3416555627320	320	60	80,0	442,8	282	21	2	1,9	2	12,64
	32	E3416555532330	330	78	–	455,8	292	24	1	–	2	15,34
	40	E3416555540350	350	89	–	475,8	312	27	1	–	2	20,70

d_1 40, включает 4 резьбовых отверстия на базовой плоскости в соответствии с DIN 6357.

Доп. части

Для d_1	Гаечный ключ
16	5811608
22	5812210
27	5812712
32	5813216
40	5814020

Комплектующие*

Для d_1	Болт	Винт	Штифт
16	5801608	950D0312	16C2080810A
22	5802210	950D0416	16C2101111
27	5802712	950D0516	16C2121214A
32	5803216	950D0516	16C2141421A
40	5804020	950D0616	16C2161621A

Пожалуйста, уточняйте наличие на складе и действующую цену. * Эти центральные болты идентичны оригинальным, входящим в комплект поставки: проверьте длину L, подходит ли она для используемых фрез, см. инструкции на стр. Руководства, или в инструкции поставляемой вместе с держателями.

Тип EPB 5525 - Держатели торцевых фрез, со сквозными каналами для СОЖ

BT JIS B 6339-ADB

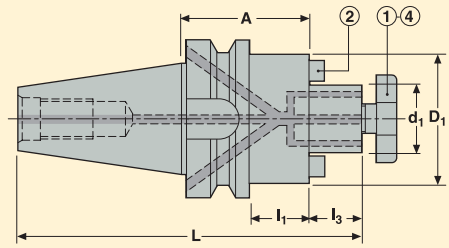

- Прямое биение 5 мкм максимум
- С каналами для СОЖ через втулку.

Комплектующие:
4 = Болт, сквозная подача СОЖ

Дополнительные части:
1 = Болт
2 = Шпонка/Винт

Конус	d_1 мм	Обозначение	Размеры в мм A	D_1	L	l_1	l_3	Балансир.	KG
BT40 ADB									
	16	E341455251645	45	38	127,4	18	17	2	1,13
	16	E3414552516100	100	38	182,4	73	17	2	1,56
	22	E341455252245	45	48	129,4	18	19	2	1,24
	22	E3414552522100	100	48	184,4	73	19	2	1,96
	27	E341455252745	45	60	131,4	18	21	2	1,42
	27	E3414552527100	100	60	186,4	73	21	2	2,58
	32	E341455253250	50	78	139,4	23	24	2	1,84
	40	E341455254050	50	89	142,4	23	27	2	2,09

d_1 40, включает 4 резьбовых отверстия на базовой плоскости в соответствии с DIN 6357.

Доп. части

Для d_1	Болт, сквозная подача СОЖ	Гаечный ключ 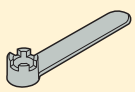
16	5801608L	5811608
22	5802210L	5812210
27	5802712L	5812712
32	5803216L	5813216
40	5804020L	5814020

Комплектующие

Для d_1	Болт	Винт 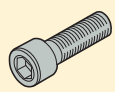	Штифт
16	5801608	950D0312	16C10810164
22	5802210	950D0416	16C11012206
27	5802712	951D0512	16C11214243
32	5803216	951D0516	16C2141421
40	5804020	951D0616	16C2161621

Пожалуйста, уточняйте наличие на складе и действующую цену.

Тип EPB 5525/5524 - Держатели торцевых фрез, со сквозными каналами для СОЖ

BT JIS B 6339-ADB

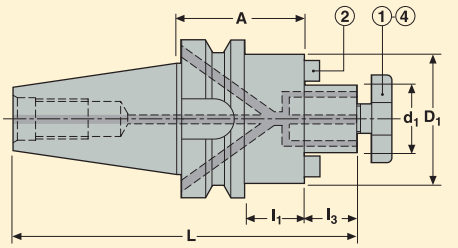

- Прямое биение 5 мкм максимум
- С каналами для СОЖ через втулку.

Комплектующие:
4 = Болт, сквозная подача СОЖ

Дополнительные части:
1 = Болт
2 = Шпонка/Винт

Конус	d_1 мм	Обозначение	Размеры в мм A	D_1	L	l_1	l_3	*	Балансир.	KG
BT50 ADB										
	16	E3416552516100	100	38	218,8	62	17		2	4,00
	22	E3416552522100	100	48	220,8	62	19		2	4,28
	22	E3416552522160	160	48	280,8	122	19		2	5,34
	22	E341655252255	55	48	175,8	17	19		2	3,78
	27	E341655252755	55	60	177,8	17	21	*	2	3,93
	27	E3416552527100	100	60	222,8	62	21		2	4,80
	27	E3416552527160	160	60	282,8	122	21		2	6,30
	32	E3416552532100	100	78	225,8	62	24		2	5,88
	32	E3416552532160	160	78	285,8	122	24		2	8,02
	32	E341655253255	55	78	180,8	17	24		2	4,26
	40	E3416552540100	100	89	228,8	62	27		2	6,58
	40	E3416552540160	160	89	288,8	122	27		2	9,42
	40	E341655254055	55	89	183,8	17	27		2	4,50
	27	E341655242755	55	48	177,8	28	21	*	2	3,78

d_1 40, включает 4 резьбовых отверстия на базовой плоскости в соответствии с DIN 6357.

* Диаметр D_1 на типе 5524 меньше чем на типе 5525.

Доп. части

Для d_1	Болт, сквозная подача СОЖ	Гаечный ключ
16	5801608L	5811608
22	5802210L	5812210
27/5524	5802712L	5812712
27/5525	5802712L	5812712
32	5803216L	5813216
40	5804020L	5814020

Комплектующие

Для d_1	Болт	Винт	Штифт
16	5801608	950D0312	16C10810164
22	5802210	950D0416	16C11012206
27/5524	5802712	951D0512	16C127
27/5525	5802712	951D0512	16C11214243
32	5803216	951D0516	16C2141421
40	5804020	951D0616	16C2161621

Пожалуйста, уточняйте наличие на складе и действующую цену.

Тип 552– Держатели торцевых фрез, малый торец - ISO 3937

BT JIS B 6339-AD

- Прямое биение 5 мкм максимум
- Малый диаметр переднего торца D_1 соответствует ISO 3937, подходит для дисковых фрез Seco Типа B.

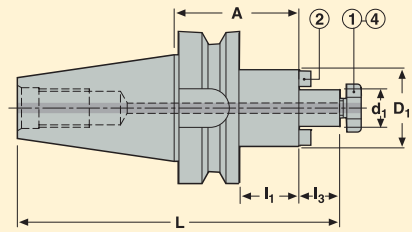

Комплектующие:
4 = Болт, сквозная подача СОЖ

Дополнительные части:
1 = Болт*
2 = Шпонка/Винт

Конус	d_1 мм	Обозначение	Размеры в мм A	D_1	L	l_1	l_3	Балансир.	KG
BT30 AD									
	16	E40405521640	40	32	105,4	18	17	2	0,52
	22	E40405522240	40	40	107,4	18	19	2	0,62
	27	E40405522740	40	48	109,4	18	21	2	0,74
BT40 AD									
	16	E40415521652	52	32	134,4	25	17	2	1,12
	22	E40415522252	52	40	136,4	25	19	2	1,25
	27	E40415522752	52	48	138,4	25	21	2	1,40
	32	E40415523252	52	58	141,4	25	24	2	1,60
	40	E40415524060	60	70	152,4	33	27	2	2,28
BT50 AD									
	22	E57665522263	63	40	183,8	25	19	2	3,80
	27	E57665522763	63	48	185,8	25	21	2	3,96
	32	E57665523263	63	58	188,8	25	24	2	4,20
	40	E57665524063	63	70	191,8	25	27	2	4,56

Доп. части

Для d_1	Болт, сквозная подача СОЖ	Гаечный ключ
		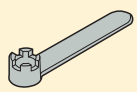
16	5801608L	5811608
22	5802210L	5812210
27	5802712L	5812712
32	5803216L	5813216
40	5804020L	5814020

Комплектующие

Для d_1	Болт	Винт	Штифт
		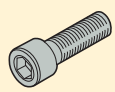	
16	5801608	950D0308	16C116
22	5802210	951D0410	16C122
27	5802712	951D0512	16C127
32	5803216	951D0514	16C132
40	5804020	951D0616	16C140

Пожалуйста, уточняйте наличие на складе и действующую цену.

Тип M569 – Держатели фрез, фланцевое крепление - DIN 6357/ DIN 2079

BT JIS B 6339-AD

- Прямое биение 5 мкм максимум

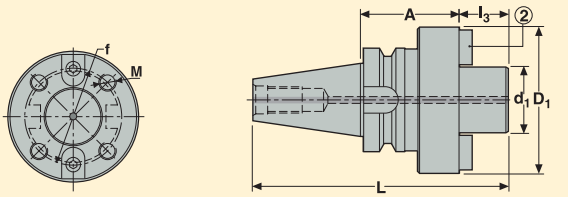

Дополнительные части:
2 = Шпонка/Винт

Конус	d_1 мм	Обозначение	Размеры в мм A	D_1	L	l_3	f	M mm	Балансир.	KG
BT50 AD										
	40	E57665694070	70	89	201,8	30	66,7	M12	2	5,24
	60	E57665696080	80	129	221,8	40	101,6	M16	2	8,00

Комплектующие

Для d_1	Винт	Штифт
	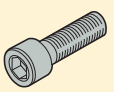	
40	951D0616	16C34040
60	951D1225	16C35060

Пожалуйста, уточняйте наличие на складе и действующую цену.

5657– Держатели дисковых фрез

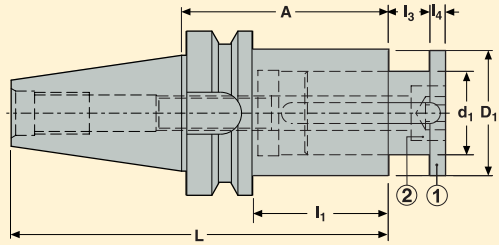

Дополнительные части:
1 = Шток
2 = Винт

- Отлично подходит для дисковых фрез Seco типа A.
- Регулируемый шток.

Конус	d_1 мм	Обозначение	Размеры в мм A	D_1	L	l_1	l_3	l_4	Балансир.	KG
BT40 A										
	22	E404156572270	70	35	135,4	43	0-12	4	2	1,30
	27	E404156572775	75	42	140,4	48	0-15	5	2	1,52
	32	E404156573290	90	48	155,4	63	0-24	6	2	1,91
BT50 A										
	40	E5766565740120	120	58	221,8	82	0-30	7	2	5,34
	50	E5766565750145	145	72	246,8	107	0-32	8	2	7,04
	60	E5766565760180	180	90	281,8	142	0-40	8	2	10,74

Комплектующие

Для d_1	Винт	Шток
	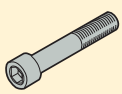	
22	19C565722	565722
27	19C565727	565727
32	950D1690	565732
40	19C565740	565740
50	19C565750	565750
60	19C565760	565760

Пожалуйста, уточняйте наличие на складе и действующую цену.

Тип 584– Держатели с боковым зажимом, Weldon - DIN 1835 Форма B/DIN 6535 Форма HB

BT JIS B 6339-ADB

- Прямое биение 3 мкм максимум
- Weldon диам. 16, 20, 25, 32 и 40 со шлифованным торцем (Seco-Weldon совместимые).

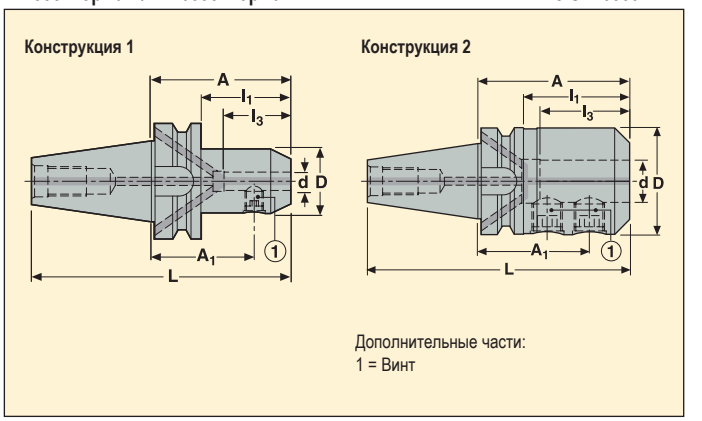

Конус	d мм	Обозначение	Размеры в мм A	D	L	l_1	l_3	A_1	Констр.	Балансир.	KG
BT40 ADB											
	6	E34145840650	50	25	115,4	23	27	32,5	1	2	1,00
	6	E341458406120	120	25	185,4	93	27	102,5	1	2	1,30
	8	E34145840850	50	28	115,4	23	30	32,5	1	2	1,05
	10	E34145841063	63	35	128,4	36	36	43,5	1	2	1,20
	12	E34145841263	63	42	128,4	36	43	41,0	1	2	1,30
	12	E341458412120	120	42	185,4	93	43	98,0	1	2	1,85
	14	E34145841463	63	44	128,4	36	43	41,0	1	2	1,30
	16	E34145841663	63	48	128,4	36	46	39,5	1	2	1,35
	16	E341458416120	120	48	185,4	93	46	96,5	1	2	2,15
	18	E34145841863	63	50	128,4	36	46	39,5	1	2	1,40
	20	E34145842063	63	52	128,4	36	48	38,5	1	2	1,35
	20	E341458420120	120	52	185,4	93	48	95,5	1	2	2,30
	25	E34145842590	90	63	155,4	–	54	66,5	2	2	2,20
	32	E341458432100	100	72	165,4	–	58	76,5	2	2	2,70

Комплектующие

Для d	Фиксирующий винт
6	951C0610
8	951C0810
10	951C1012
12-14	951C1216
16-18	951C1416
20	951C1616
25	951C1820
32	951C2020

Пожалуйста, уточняйте наличие на складе и действующую цену.

Тип 584– Держатели с боковым зажимом, Weldon - DIN 1835 Форма B/DIN 6535 Форма HB

BT JIS B 6339-ADB

- Прямое биение 3 мкм максимум
- Weldon диам. 16, 20, 25, 32 и 40 со шлифованным торцем (Seco-Weldon совместимые).

Конструкция 1

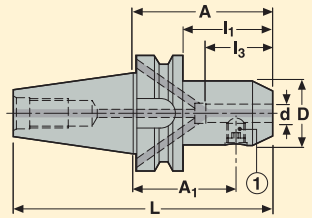

Конструкция 2

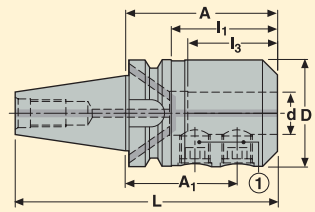

Дополнительные части:
1 = Винт

Конус	d мм	Обозначение	Размеры в мм A	D	L	l_1	l_3	A_1	Констр.	Балансир.	KG
BT50 ADB											
	10	E34165841063	63	35	164,8	25	36	43,5	1	2	3,60
	12	E34165841280	80	42	181,8	42	43	58,0	1	2	4,00
	14	E34165841480	80	44	181,8	42	43	58,0	1	2	4,00
	16	E34165841680	80	48	181,8	42	46	56,5	1	2	4,10
	16	E341658416120	120	48	221,8	82	46	96,5	1	2	4,60
	18	E34165841880	80	50	181,8	42	46	56,5	1	2	3,94

Комплектующие

Для d	Фиксирующий винт
10	951C1012
12-14	951C1216
16-18	951C1416

Пожалуйста, уточняйте наличие на складе и действующую цену.

Тип 584– Держатели с боковым зажимом, Weldon - DIN 1835 Форма B/DIN 6535 Форма HB

BT JIS B 6339-ADB

- Прямое биение 3 мкм максимум
- Weldon диам. 16, 20, 25, 32 и 40 со шлифованным торцем (Seco-Weldon совместимые).

Конструкция 1

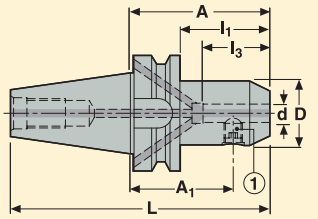

Конструкция 2

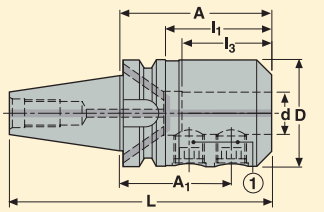

Дополнительные части:
1 = Винт

Конус	d мм	Обозначение	Размеры в мм A	D	L	l_1	l_3	A_1	Констр.	Балансир.	KG
BT50 ADB											
	20	E34165842080	80	52	181,8	42	48	55,5	1	2	3,98
	20	E341658420120	120	52	221,8	82	48	95,5	1	2	4,75
	25	E341658425100	100	65	201,8	62	54	76,5	2	2	4,90
	25	E341658425120	120	65	221,8	82	54	96,5	2	2	5,12
	32	E341658432105	105	72	206,8	67	58	81,5	2	2	5,25
	40	E341658440120	120	80	221,8	82	68	90,5	2	2	6,00
	50	E341658450130	130	100	231,8	92	78	95,5	2	2	7,65

Комплектующие

Для d	Фиксирующий винт
20	951C1616
25	951C1820
32-40	951C2020
50	951C2425

Пожалуйста, уточняйте наличие на складе и действующую цену.

EPB 5842 – Держатели с боковым креплением Weldon, короткие

BT JIS B 6339-ADB

- Прямое биение 5 мкм максимум
- Weldon диам. 16, 20, 25, 32 и 40 со шлифованным торцем (Seco-Weldon совместимые).

Конструкция 1

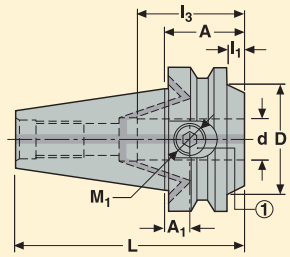

Конструкция 2

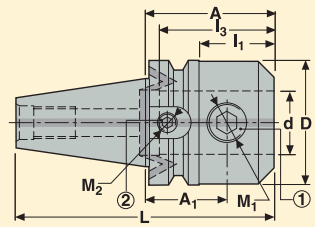

Дополнительные части:
1 = Стопорный винт
2 = Фиксирующий винт, короткая версия

Конус	d мм	Обозначение	Размеры в мм A	D	L	l_1	l_3	A_1	M_1 мм	M_2 мм	Констр.	Балансир.	KG
BT40 ADB													
	20	E341458422035	35	50	100,4	8	49	10,5	M16	–	1	2	0,95
	25	E341458422560	60	62	125,4	33	54	36,5	M18x2	M14	2	2	1,50
	32	E341458423265	65	62	130,4	38	58	41,5	M20x2	M10	2	2	1,45
BT50 ADB													
	20	E341658422044	44	48	145,8	6	48	19,5	M16	–	1	2	3,55
	25	E341658422544	44	57	145,8	6	54	20,5	M18x2	–	1	2	3,45
	32	E341658423260	60	72	161,8	22	58	36,5	M20x2	M14	2	2	3,80

Комплектующие

Для d	Фиксирующий винт	Фиксирующий винт, короткая версия
20/E3414	951C1614	–
20/E3416	951C1616	–
25/E3414	951C1817	950A1412
25/E3416	951C1820	–
32/E3414	951C2014	950A1008
32/E3416	951C2020	950A1416

Пожалуйста, уточняйте наличие на складе и действующую цену.

EPB 5603 – Термооправки, DIN типа

BT JIS B 6339-AD

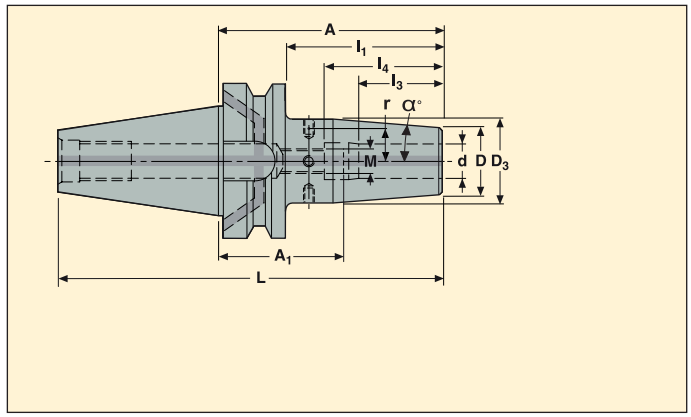

- Прямое биение макс. 3 мкм на вылете 3xd.
- Один упорный винт входит в комплект поставки.

Конус	d мм	Обозначение	Размеры в мм A	D	D_3	L	l_1	l_3	l_4	A_1 мин.-макс.	M mm	α°	r мм	Бала нсир.	KG
BT30 AD	6	E404056030680	80	21	27	128,4	58	22	37,5	44-54	M5	4,5	10,5	1	0,60
	8	E404056030880	80	21	27	128,4	58	26	37,5	44-54	M6	4,5	10,5	1	0,60
	10	E404056031080	80	24	32	128,4	58	31	42,5	39-49	M8x1	4,5	13,0	1	0,70
	12	E404056031280	80	24	32	128,4	58	34	47,5	34-44	M10x1	4,5	13,0	1	0,70

Удлинители термооправок см. стр. 294

Доп. части

Для d	Балансировочные винты
6	90ZQ01
8	90ZQ01
10	90ZQ01
12	90ZQ01

Комплектующие

Для d	Стопорный винт
6	19BDR05165
8	19BDR06165
10	19BDR08165
12	19BDR10165

Пожалуйста, уточняйте наличие на складе и действующую цену. Настроечные адаптеры для упорных винтов см. на стр. 336

EPB 5603 – Термооправки, DIN типа

BT JIS B 6339-ADB

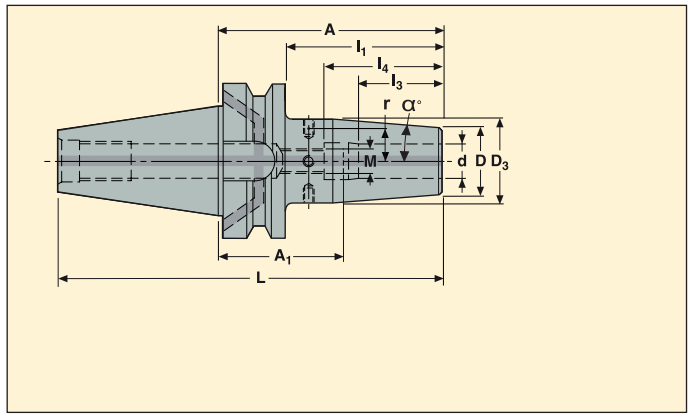

- Прямое биение макс. 3 мкм на вылете 3xd.
- Один упорный винт входит в комплект поставки.

Конус	d мм	Обозначение	Размеры в мм A	D	D_3	L	l_1	l_3	l_4	A_1 мин.-макс.	M mm	α°	r мм	Бала нсир.	KG
BT40 ADB	6	E341456030690	90	21	27	155,4	63	22	37,5	54-64	M5	4,5	10,5	1	1,18
	6	E3414560306120	120	21	27	185,4	93	22	37,5	84-94	M5	4,5	10,5	1	1,31
	6	E3414560306160	160	21	27	225,4	133	22	37,5	124-134	M5	4,5	10,5	1	1,45
	8	E341456030890	90	21	27	155,4	63	26	37,5	54-64	M6	4,5	10,5	1	1,18
	8	E3414560308120	120	21	27	185,4	93	26	37,5	84-94	M6	4,5	10,5	1	1,30
	8	E3414560308160	160	21	27	225,4	133	26	37,5	124-134	M6	4,5	10,5	1	1,44
	10	E341456031090	90	24	32	155,4	63	31	42,5	46-59	M8x1	4,5	13,0	1	1,23
	10	E3414560310120	120	24	32	185,4	93	31	42,5	79-89	M8x1	4,5	13,0	1	1,50
	10	E3414560310160	160	24	32	225,4	133	31	42,5	119-129	M8x1	4,5	13,0	1	1,70

Удлинители термооправок см. стр. 294

Доп. части

Для d	Балансировочные винты
6	90ZQ01
8	90ZQ01
10	90ZQ01

Комплектующие

Для d	Стопорный винт
6	19BDR05165
8	19BDR06165
10	19BDR08165

Пожалуйста, уточняйте наличие на складе и действующую цену. Настроечные адаптеры для упорных винтов см. на стр. 336

EPB 5603 – Термооправки, DIN типа

BT JIS B 6339-ADB

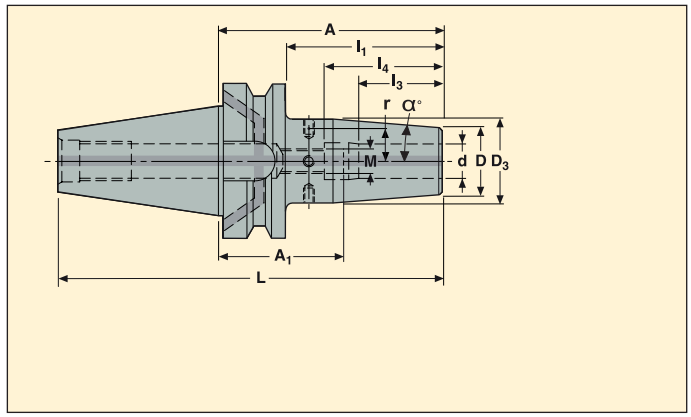

- Прямое биение макс. 3 мкм на вылете 3xd.
- Один упорный винт входит в комплект поставки.

Конус	d мм	Обозначение	Размеры в мм A	D	D_3	L	l_1	l_3	l_4	A_1 мин.-макс.	M mm	α°	r мм	Бала нсир.	KG
BT40 ADB															
	12	E341456031290	90	24	32	155,4	63	34	47,5	44-54	M10x1	4,5	13,0	1	1,21
	12	E3414560312120	120	24	32	185,4	93	34	47,5	74-84	M10x1	4,5	13,0	1	1,39
	12	E3414560312160	160	24	32	225,4	133	34	47,5	114-124	M10x1	4,5	13,0	1	1,70
	14	E341456031490	90	27	34	155,4	63	34	47,5	44-54	M10x1	4,5	14,0	1	1,35
	14	E3414560314120	120	27	34	185,4	93	34	47,5	74-84	M10x1	4,5	14,0	1	1,50
	16	E341456031690	90	27	34	155,4	63	39	50,5	41-51	M12x1	4,5	14,0	1	1,24
	16	E3414560316120	120	27	34	185,4	93	39	50,5	71-81	M12x1	4,5	14,0	1	1,50
	16	E3414560316160	160	27	34	225,4	133	39	50,5	111-121	M12x1	4,5	14,0	1	1,70
	18	E341456031890	90	33	42	155,4	63	39	50,5	41-51	M12x1	4,5	18,0	1	1,40
	20	E341456032090	90	33	42	155,4	63	41	52,5	39-49	M16x1	4,5	18,0	1	1,34
	20	E3414560320120	120	33	42	185,4	93	41	52,5	69-79	M16x1	4,5	18,0	1	1,70
	25	E3414560325100	100	44	53	165,4	73	47	58,5	43-53	M16x1	4,5	23,5	1	1,78

Удлинители термооправок см. стр. 294

Доп. части

Для d	Балансировочные винты
12-14	90ZQ01
16-18	90ZQ01
20-25	90ZQ01

Комплектующие

Для d	Стопорный винт
12-14	19BDR10165
16-18	19BDR12165
20-25	19BDR16165

Пожалуйста, уточняйте наличие на складе и действующую цену. Настроечные адаптеры для упорных винтов см. на стр. 336

EPB 5603 – Термооправки, DIN типа

BT JIS B 6339-ADB

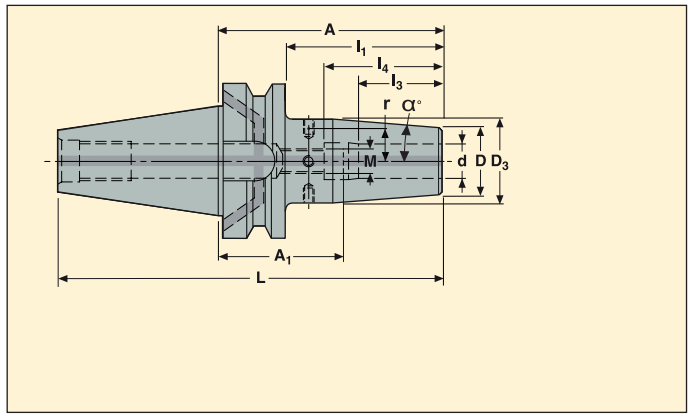

- Прямое биение макс. 3 мкм на вылете 3xd.
- Один упорный винт входит в комплект поставки.

Конус	d мм	Обозначение	Размеры в мм A	D	D_3	L	l_1	l_3	l_4	A_1 мин.-макс.	M mm	α°	r мм	Бала нсир.	KG
BT50 ADB	6	E3416560306100	100	21	27	201,8	62	22	37,5	64-74	M5	4,5	10,5	1	3,76
	6	E3416560306160	160	21	27	261,8	122	22	37,5	124-134	M5	4,5	10,5	1	3,98
	8	E3416560308100	100	21	27	201,8	62	26	37,5	64-74	M6	4,5	10,5	1	3,80
	8	E3416560308160	160	21	27	261,8	122	26	37,5	124-134	M6	4,5	10,5	1	4,00
	10	E3416560310100	100	24	32	201,8	62	31	42,5	59-69	M8x1	4,5	13,0	1	3,81
	10	E3416560310160	160	24	32	261,8	122	31	42,5	119-129	M8x1	4,5	13,0	1	4,15
	12	E3416560312100	100	24	32	201,8	62	34	47,5	54-64	M10x1	4,5	13,0	1	3,80
	12	E3416560312160	160	24	32	261,8	122	34	47,5	114-124	M10x1	4,5	13,0	1	4,14
	14	E3416560314100	100	27	34	201,8	62	34	47,5	54-64	M10x1	4,5	14,0	1	3,85
	16	E3416560316100	100	27	34	201,8	62	39	50,5	51-61	M12x1	4,5	14,0	1	3,82
	16	E3416560316160	160	27	34	261,8	122	39	50,5	111-121	M12x1	4,5	14,0	1	4,20
	18	E3416560318100	100	33	42	201,8	62	39	50,5	51-61	M12x1	4,5	18,0	1	3,95
	20	E3416560320100	100	33	42	201,8	62	41	52,5	49-59	M16x1	4,5	18,0	1	3,90
	20	E3416560320160	160	33	42	261,8	122	41	52,5	109-119	M16x1	4,5	18,0	1	4,49
	25	E3416560325110	110	44	53	211,8	72	47	58,5	53-63	M16x1	4,5	23,5	1	4,35
	25	E3416560325160	160	44	53	261,8	122	47	58,5	103-113	M16x1	4,5	23,5	1	5,20
	32	E3416560332110	110	44	53	211,8	72	51	62,5	49-59	M16x1	4,5	23,5	1	4,20

Удлинители термооправок см. стр. 294

Доп. части

Для d	Балансировочные винты
6	90ZQ01
8	90ZQ01
10	90ZQ01
12-14	90ZQ01
16-18	90ZQ01
20-32	90ZQ01

Комплектующие

Для d	Стопорный винт
6	19BDR05165
8	19BDR06165
10	19BDR08165
12-14	19BDR10165
16-18	19BDR12165
20-32	19BDR16165

Пожалуйста, уточняйте наличие на складе и действующую цену. Настроечные адаптеры для упорных винтов см. на стр. 336

EPB 5600 – Усиленные термооправки

BT JIS B 6339-ADB

- Усиленный тип с более широкой конусной частью
- Биение 3 мкм максимум на 3xd
- С каналами для СОЖ по направлению к инструменту (уплотненные)

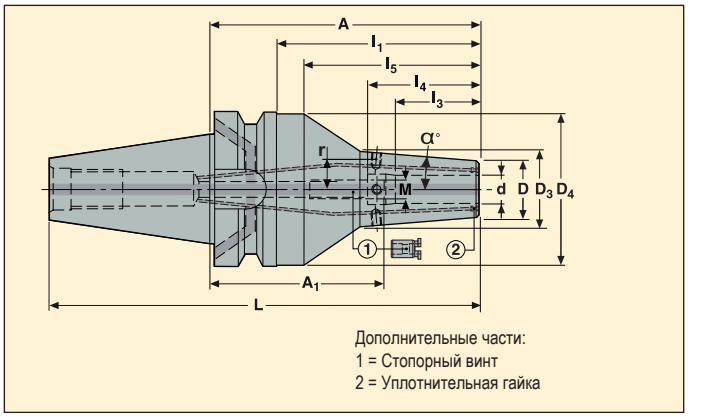

Конус	d мм	Обозначение	Размеры в мм A*	D	D3	D4	L	l1	l3	l4	l5	A1 мин.-макс.	M мм	α°	r мм	Бала нсир.	KG
BT40 ADB	6	E3414560006130	130	24	32,2	61,5	195,4	103	22	37,5	95	94-104	M5	4,5	12,0	1	2,00
	8	E3414560008130	130	24	32,2	61,5	195,4	103	26	37,5	95	94-104	M6	4,5	12,0	1	2,00
	10	E341456001070	70	27	33,8	–	135,4	43	31	42,5	–	29-39	M8x1	4,5	13,5	1	1,20
	10	E3414560010130	130	27	35,2	61,5	195,4	103	31	42,5	95	89-99	M8x1	4,5	13,5	1	2,05
	12	E341456001270	70	27	33,8	–	135,4	43	34	47,5	–	24-34	M10x1	4,5	13,5	1	1,20
	12	E3414560012130	130	27	35,2	61,5	195,4	103	34	47,5	95	84-94	M10x1	4,5	13,5	1	2,05
	16	E341456001675	75	33	40,6	–	140,4	48	39	50,5	–	26-36	M12x1	4,5	17,0	1	1,30
	16	E3414560016130	130	33	42,2	61,5	195,4	103	39	50,5	95	81-91	M12x1	4,5	17,0	1	2,15
	20	E341456002075	75	44	51,6	–	140,4	48	41	52,5	–	24-34	M16x1	4,5	21,5	1	1,47
	20	E3414560020130	130	44	53,1	61,5	195,4	103	41	52,5	95	79-89	M16x1	4,5	21,5	1	2,53
	25	E341456002585	85	48	59,1	–	150,4	58	47	58,5	–	28-38	M16x1	4,5	25,0	1	1,75
	25	E3414560025130	130	48	63,0	61,5	195,4	103	51	58,5	95	73-83	M16x1	4,5	25,0	1	2,76

*** A = 70, 75 или 85:** Короткому держателю необходима специальная контактная втулка Easyshrink® типа “5600”, см. стр. 337.

Доп. части

Для d	Балансировочные винты
6	90ZQ01
8	90ZQ01
10	90ZQ01
12	90ZQ01
16	90ZQ01
20-25	90ZQ01

Комплектующие

Для d	Пробки	Стопорный винт
6	90AI03	19BDR05165
8	90AI03	19BDR06165
10	90AI03	19BDR08165
12	90AI03	19BDR10165
16	90AI03	19BDR12165
20-25	90AI04	19BDR16165

Пожалуйста, уточняйте наличие на складе и действующую цену. Настроечные адаптеры для упорных винтов см. на стр. 336

EPB 5600 – Усиленные термооправки

BT JIS B 6339-ADB

- Усиленный тип с более широкой конусной частью
- Биение 3 мкм максимум на 3xd
- С каналами для СОЖ по направлению к инструменту (уплотненные)

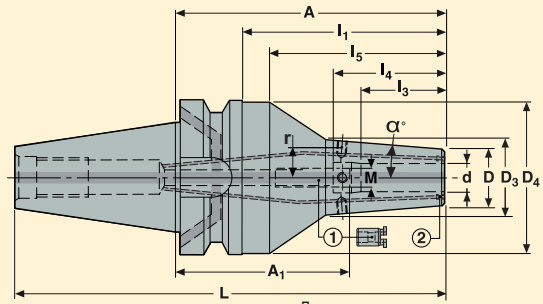

Дополнительные части:
1 = Стопорный винт
2 = Уплотнительная гайка

Конус	d мм	Обозначение	Размеры в мм A*	D	D_3	D_4	L	l_1	l_3	l_4	l_5	A_1 мин.-макс.	M мм	α°	r мм	Балансир.	KG
BT50 ADB																	
	6	E3416560006160	160	24	32,2	97,5	261,8	122	22	37,5	110	124-134	M5	4,5	12,0	1	6,15
	8	E3416560008160	160	24	32,2	97,5	261,8	122	26	37,5	110	124-134	M6	4,5	12,0	1	6,10
	10	E3416560010100	100	27	36,8	–	201,8	62	31	42,5	–	59-69	M8x1	4,5	13,5	1	4,00
	10	E3416560010160	160	27	35,2	97,5	261,8	122	31	42,5	110	119-129	M8x1	4,5	13,5	1	6,20
	10	E3416560010200	200	27	25,2	97,5	301,8	162	31	42,5	150	159-169	M8x1	4,5	13,5	1	7,35
	12	E3416560012100	100	27	36,8	–	201,8	62	34	47,5	–	54-64	M10x1	4,5	13,5	1	3,95
	12	E3416560012160	160	27	35,2	97,5	261,8	122	34	47,5	110	114-124	M10x1	4,5	13,5	1	6,20
	12	E3416560012200	200	27	35,2	97,5	301,8	162	34	47,5	150	154-164	M10x1	4,5	13,5	1	7,35
	16	E3416560016100	100	33	42,8	–	201,8	62	39	50,5	–	51-61	M12x1	4,5	17,0	1	4,05
	16	E3416560016160	160	33	42,2	97,5	261,8	122	39	50,5	110	111-121	M12x1	4,5	17,0	1	6,30
	16	E3416560016200	200	33	42,2	97,5	301,8	162	39	50,5	150	151-161	M12x1	4,5	17,0	1	7,55
	20	E3416560020100	100	44	53,8	–	201,8	62	41	52,5	–	49-59	M16x1	4,5	21,5	1	4,33
	20	E3416560020160	160	44	53,1	97,5	261,8	122	41	52,5	110	109-119	M16x1	4,5	21,5	1	6,76
	20	E3416560020200	200	44	53,1	97,5	301,8	162	41	52,5	150	149-159	M16x1	4,5	21,5	1	8,15
	25	E3416560025100	100	48	59,8	–	201,8	62	47	58,5	–	43-53	M16x1	4,5	25,0	1	4,46
	25	E3416560025160	160	48	59,1	97,5	261,8	122	47	58,5	110	113-103	M16x1	4,5	25,0	1	7,00
	25	E3416560025200	200	48	59,1	97,5	301,8	162	47	58,5	150	153-143	M16x1	4,5	25,0	1	8,50
	32	E3416560032105	105	48	60,6	–	206,8	67	51	62,5	–	44-54	M16x1	4,5	25,0	1	4,40
	32	E3416560032160	160	48	59,1	97,5	261,8	122	51	62,5	110	99-109	M16x1	4,5	25,0	1	6,83
	32	E3416560032200	200	48	59,1	97,5	301,8	162	51	62,5	150	139-149	M16x1	4,5	25,0	1	8,33

* **E3416560025100** и **E3416560032105:** Короткому держателю необходима специальная контактная втулка Easyshrink® типа “5600”, см. стр. 337.

Доп. части

Для d	Балансировочные винты
6	90ZQ01
8	90ZQ01
10	90ZQ01
12	90ZQ01
16	90ZQ01
20-32	90ZQ01

Комплектующие

Для d	Пробки	Стопорный винт
6	90AI03	19BDR05165
8	90AI03	19BDR06165
10	90AI03	19BDR08165
12	90AI03	19BDR10165
16	90AI03	19BDR12165
20-32	90AI04	19BDR16165

Пожалуйста, уточняйте наличие на складе и действующую цену. Настроечные адаптеры для упорных винтов см. на стр. 336

EPB 5600 – Усиленные термооправки

BT JIS B 6339TF*-ADB

- Усиленный тип с более широкой конусной частью
- Биение 3 мкм максимум на 3xd
- С каналами для СОЖ по направлению к инструменту (уплотненные)

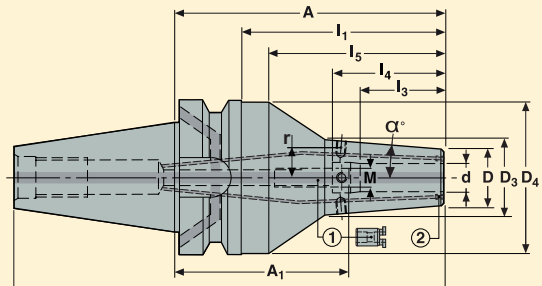

Дополнительные части:
1 = Стопорный винт
2 = Уплотнительная гайка

Конус	d мм	Обозначение	Размеры в мм A**	D	D3	L	l1	l3	l4	A1 мин.-макс.	M мм	α°	r мм	Бала нсир.	KG
BT40 TF ADB															
	12	E321456001270	70	27	33,8	135,4	43	34	47,5	24-34	M10x1	4,5	13,5	1	1,20
	16	E321456001675	75	33	40,6	140,4	48	39	50,5	26-36	M12x1	4,5	17,0	1	1,30
	20	E321456002075	75	44	51,6	140,4	48	41	52,5	24-34	M16x1	4,5	21,5	1	1,60
	25	E321456002585	85	48	59,1	150,4	58	47	58,5	28-38	M16x1	4,5	25,0	1	1,70
BT50 TF ADB															
	12	E3216560012100	100	27	36,8	201,8	62	34	47,5	54-64	M10x1	4,5	13,5	1	4,10
	16	E3216560016100	100	33	42,8	201,8	62	39	50,5	51-61	M12x1	4,5	17,0	1	4,20
	20	E3216560020100	100	44	53,8	201,8	62	41	52,5	49-59	M16x1	4,5	21,5	1	4,50
	25	E3216560025100	100	48	57,8	201,8	62	47	58,5	43-53	M16x1	4,5	25,0	1	4,50
	32	E3216560032105	105	48	58,5	206,8	67	51	62,5	44-54	M16x1	4,5	25,0	1	4,50

** **E321456001270, E321456001675, E321456002075, E321456002585, E3216560025100** и **E3216560032105** : Короткому держателю необходима специальная контактная втулка Easyshrink® типа “5600”, см. стр. 337.

Доп. части

Для d	Балансировочные винты
12	90ZQ01
16	90ZQ01
20-32	90ZQ01

Комплектующие

Для d	Пробки	Стопорный винт
12	90AI03	19BDR06165
16	90AI03	19BDR12165
20-32	90AI04	19BDR16165

Пожалуйста, уточняйте наличие на складе и действующую цену. * Держатели TF (Торец-Фаска) имеют больший фланец в направлении шпинделя, с жесткими допусками: Соединение со шпинделем станка проходит по поверхности Торец-Фаска. Также возможно их применение на стандартных шпинделях, но при этом будет оставаться зазор между шпинделем и фланцем. Настроечные адаптеры для упорных винтов см. на стр. 336

EPB 5600P Safe-Lock™ – Термооправки,усиленные, с защитой от вытягивания

BT JIS B 6339-ADB

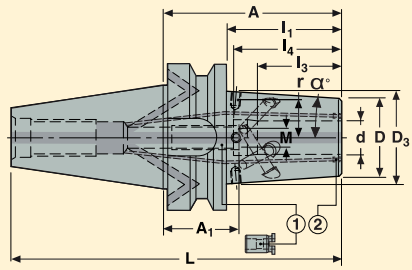

- Усиленные держатели с системой защиты от вытягивания инструмента Safe-Lock™ EPB 5600
- Биение 3 мкм максимум на 3xd
- С каналами сквозной подачи СОЖ (уплотненные)

Дополнительные части:
1 = Стопорный винт
2 = Уплотнительная гайка

Конус	d мм	Обозначение	Размеры в мм A*	D	D_3	L	l_1	l_3	l_4	A_1 мин.-макс.	M мм	α°	r мм	Бала нсир.	KG
BT40 ADB															
	12	**E341456001270P**	70	27	33,8	135,4	43	34	47,5	24-32,5	M10x1	4,5	13,5	1	1,20
	16	**E341456001675P**	75	33	40,6	140,4	48	39	50,5	26-34	M12x1	4,5	17,0	1	1,30
	20	**E341456002075P**	75	44	51,6	140,4	48	41	52,5	24-32	M16x1	4,5	21,5	1	1,50
	25	**E341456002585P**	85	50	59,1	150,4	58	47	58,5	28-36	M16x1	4,5	25,0	1	1,80
BT50 ADB															
	12	**E3416560012100P**	100	27	36,8	201,8	62	34	47,5	54-62,5	M10x1	4,5	13,5	1	4,00
	16	**E3416560016100P**	100	33	42,8	201,8	62	39	50,5	51-59	M12x1	4,5	17,0	1	4,10
	20	**E3416560020100P**	100	44	53,8	201,8	62	41	52,5	49-57	M16x1	4,5	21,5	1	4,40
	25	**E3416560025100P**	100	48	59,8	201,8	62	47	58,5	53-41	M16x1	4,5	25,0	1	4,50
	32	**E3416560032105P**	105	48	60,6	206,8	67	51	62,5	44-54	M16x1	4,5	25,0	1	4,40

* **E341456001270P, E341456001675P, E341456002075P, E341456002585P, E3416560025100P** и **E3416560032105P**: Короткому держателю необходима специальная контактная втулка Easyshrink® типа “5600”, см. стр. 337.

Доп. части

Для d	Балансировочные винты
12	90ZQ01
16	90ZQ01
20-32	90ZQ01

Комплектующие

Для d	Пробки	Стопорный винт
12	90AI03	–
16	90AI03	–
20-32	90AI04	19BDR16165

Пожалуйста, уточняйте наличие на складе и действующую цену. (-) У ∅ 12 и 16 мм, стопорный винт не снимается/заменяется самостоятельно, пожалуйста, запросите услуги по ремонту

EPB 5600P Safe-Lock™ – Термооправки,усиленные, с защитой от вытягивания

BT JIS B 6339TF*-ADB

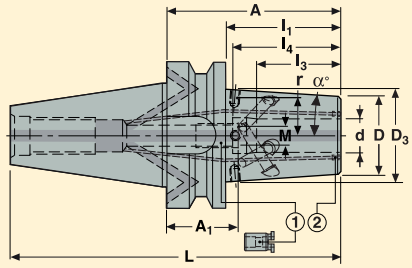

- Усиленные держатели с системой защиты от вытягивания инструмента Safe-Lock™ EPB 5600
- Биение 3 мкм максимум на 3xd
- С каналами сквозной подачи СОЖ (уплотненные)

Дополнительные части:
1 = Стопорный винт
2 = Уплотнительная гайка

Конус	d мм	Обозначение	Размеры в мм A**	D	D_3	L	l_1	l_3	l_4	A_1 мин.-макс.	M мм	α°	r мм	Бала нсир.	KG
BT40 TF ADB															
	12	E321456001270P	70	27	33,8	135,4	43	34	47,5	24-32,5	M10x1	4,5	13,5	1	1,20
	16	E321456001675P	75	33	40,6	140,4	48	39	50,5	26-34	M12x1	4,5	17,0	1	1,30
	20	E321456002075P	75	44	51,6	140,4	48	41	52,5	24-32	M16x1	4,5	21,5	1	1,60
	25	E321456002585P	85	48	59,1	150,4	58	47	58,5	28-36	M16x1	4,5	25,0	1	1,70
BT50 TF ADB															
	12	E3216560012100P	100	27	36,8	201,8	62	34	47,5	54-62,5	M10x1	4,5	13,5	1	4,10
	16	E3216560016100P	100	33	42,8	201,8	62	39	50,5	51-59	M12x1	4,5	17,0	1	4,20
	20	E3216560020100P	100	44	53,8	201,8	62	41	52,5	49-57	M16x1	4,5	21,5	1	4,50
	25	E3216560025100P	100	48	57,8	201,8	62	47	58,5	43-51	M16x1	4,5	25,0	1	4,50
	32	E3216560032105P	105	48	58,5	206,8	67	51	62,5	44-54	M16x1	4,5	25,0	1	4,50

**** A = 70, 75 или 75:** Короткому держателю необходима специальная контактная втулка Easyshrink® типа “5600”, см. стр. 337.

Доп. части

Для d	Балансировочные винты
12	90ZQ01
16	90ZQ01
20-32	90ZQ01

Комплектующие

Для d	Пробки	Стопорный винт
12	90AI03	–
16	90AI03	–
20-32	90AI04	19BDR16165

Пожалуйста, уточняйте наличие на складе и действующую цену. * Держатели TF (Торец-Фаска) имеют больший фланец в направлении шпинделя, с жесткими допусками: Соединение со шпинделем станка проходит по поверхности Торец-Фаска. Также возможно их применение на стандартных шпинделях, но при этом будет оставаться зазор между шпинделем и фланцем. (-) У ∅ 12 и 16 мм, стопорный винт не снимается/заменяется самостоятельно, пожалуйста, запросите услуги по ремонту

EPB 5801 - Термооправки для обработки прессформ

BT JIS B 6339-ADB

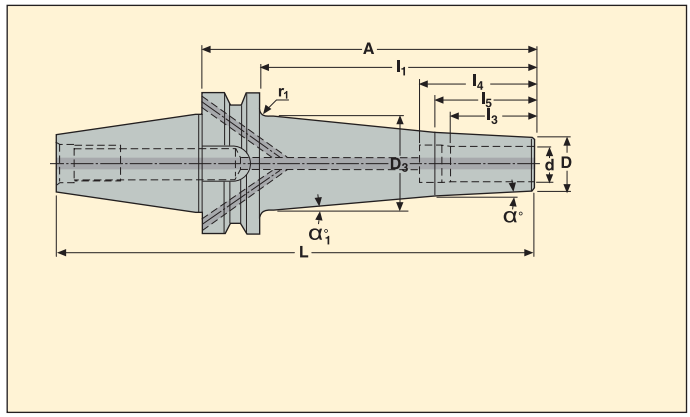

- Прямое биение макс. 3 мкм на вылете 3xd.

Конус	d мм	Обозначение	Размеры в мм A	D	D_3	L	l_1	l_3	l_4	l_5	α°	$α_1$°	r_1 мм	Балансир.	KG
BT40 ADB	3	E341458010390	90	9	19	155,4	63	13	–	25	3	5	7	1	0,99
	3	E3414580103140	140	9	27	205,4	113	13	–	25	3	5	7	1	1,12
	4	E341458010490	90	10	20	155,4	63	15	–	25	3	5	7	1	1,00
	4	E3414580104140	140	10	28	205,4	113	15	–	25	3	5	7	1	1,14
	5	E3414580105140	140	11	29	205,4	113	18	–	25	3	5	7	1	1,16
	6	E341458010690	90	12	21	155,4	63	26	–	32	3	5	7	1	1,01
	6	E3414580106140	140	12	30	205,4	113	26	–	32	3	5	7	1	1,18
	8	E341458010890	90	16	25	155,4	63	30	44	36	3	5	7	1	1,05
	8	E3414580108140	140	16	34	205,4	113	30	44	36	3	5	7	1	1,29
	10	E341458011090	90	18	27	155,4	63	32	45	38	3	5	7	1	1,06
	10	E3414580110160	160	18	39	225,4	133	32	45	38	3	5	7	1	1,50
	12	E341458011290	90	20	29	155,4	63	34	46	40	3	5	7	1	1,09

Пожалуйста, уточняйте наличие на складе и действующую цену. Удлинители термооправок см. на стр. 294

EPB 5672 – Высокопрецизионные цанговые патроны

BT JIS B 6339-AD/ADB

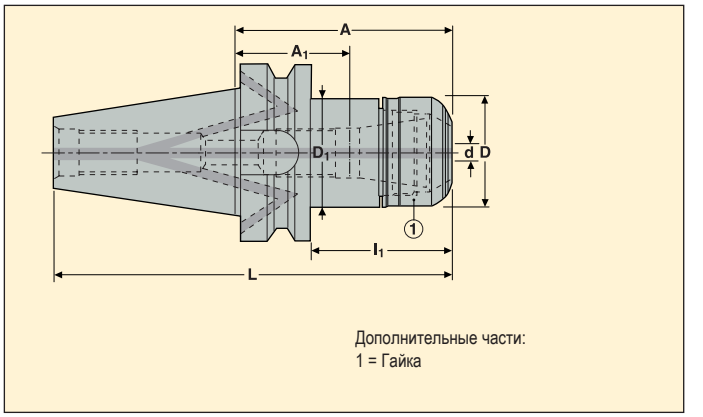

- Биение 3 мкм максимум на 3xd
- Высокая передача момента.
- Возможна работа на высоких скоростях.

Конус	Диапазон d мм	Обозначение	Размеры цанги и патрона	Размеры в мм A	D	D_1	L	l_1	A_1 мин.-макс.*	Балансир.	KG
BT30 AD											
	1-7	E404056721150	HP 11	50	16	16	98,4	28	6-32	1	0,5
BT40 ADB											
	1-10	E341456721670	HP 16	70	30	30	135,4	43	25-40	1	1,12
	1-10	E3414567216160	HP 16	160	30	30	225,4	133	115-130	1	1,55
	2-16	E341456722570	HP 25	70	40	40	135,4	43	16-32	1	1,19
	2-16	E3414567225160	HP 25	160	40	40	225,4	133	95-122	1	1,96
	2-20	E341456723270	HP 32	70	50	50	135,4	43	15-22	1	1,29
BT50 ADB											
	2-16	E3416567225100	HP 25	100	40	40	201,8	62	35-62	1	3,93
	2-20	E3416567232100	HP 32	100	50	50	201,8	62	36-52	1	4,12

Цанги ER HP типа 5672 см. на стр. 297-300 **A1** настраиваемая глубина установки инструмента при наличии упорного винта, либо доступная глубина установки при его отсутствии.

Доп. части**

Для размера	Штуцер	Гаечный ключ	Стопорный винт	Динамометрический ключ
HP 11	03EF567211	03B567211	19B5870812	03DYD010100
HP 16	03EF567216	03B567216	19B58711	03DYD010100
HP 25	03EF567225	03B567225	19B58718	03DYD020200
HP 32	03EF567232	03B567232	19B58722	03DYD020200

Комплектующие

Для размера	Гайка
HP 11	08B567211
HP 16	08B567216
HP 25	08B567225
HP 32	08B567232

Пожалуйста, уточняйте наличие на складе и действующую цену. ** При использовании упорного винта из-за его контакта с хвостовиком инструмента может увеличиться биение. Моменты затяжки см. на стр. продукции

EPB 5835 – Усиленные гидропатроны

BT JIS B 6339-ADB

- Биение 4 мкм максимум на 3xd

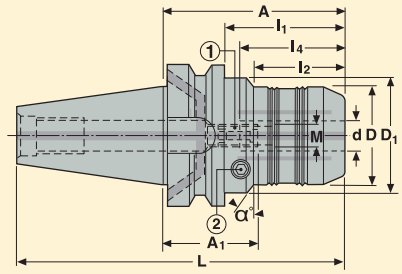

Комплектующие:
2 = Ключ

Дополнительные части:
1 = Шпонка/Винт

Конус	d мм	Обозначение	Размеры в мм A	D	D_1	L	l_1	l_2	l_4	A_1 мин.-макс.	M мм	α°	Балансир.	KG
BT40 ADB														
	12	E341458351275	75	48,0	52,5	140,4	48	38	47	28-38	M10	30	1	1,56
	20	E341458352085	85	62,5	–	150,4	58	–	52	33-43	M10	–	1	2,20
BT50 ADB														
	12	E341658351275	75	48,0	–	176,8	37	–	47	28-38	M10	–	1	3,97
	20	E341658352085	85	62,5	–	186,8	47	–	52	33-43	M10	–	1	4,70
	32	E341658353290	90	80,0	–	191,8	52	–	63	27-37	M10	–	1	5,30

Проставочные втулки и контрольные калибры см. на стр. 295-296

Доп. части

Для d	Ключ
12	03HXL06
20	03HXL06
32	03HXL06

Комплектующие

Для d	Стопорный винт
12	19LS1016A
20	19LS1016A
32	19LS1016A

Пожалуйста, уточняйте наличие на складе и действующую цену.

EPB 5834 – Гидропатроны

BT JIS B 6339-ADB

- Биение 3 мкм максимум на 3xd

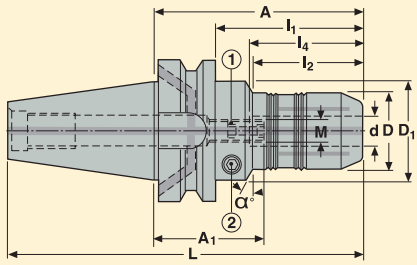

Комплектующие:
2 = Ключ для зажимного винта

Дополнительные части:
1 = Стопорный винт
2 = Зажимной винт

Конус	d мм	Обозначение	Размеры в мм A	D	D_1	L	l_1	l_2	l_4	A_1 мин.-макс.	M мм	α°	Бала нсир.	KG
BT40 ADB														
	6	E341458340690	90	26	50	155,4	63	23	38	52-62	M5	30	1	1,55
	8	E341458340890	90	28	50	155,4	63	24	38	52-62	M5	30	1	1,55
	10	E341458341090	90	30	50	155,4	63	34	42	48-58	M8	30	1	1,47
	12	E341458341290	90	32	50	155,4	63	40	47	43-53	M10	30	1	1,42
	14	E341458341490	90	34	50	155,4	63	40	47	43-53	M10	30	1	1,45
	16	E341458341690	90	38	50	155,4	63	46	50	40-50	M10	30	1	1,50
	20	E341458342090	90	42	50	155,4	63	47	52	48-58	M10	30	1	1,50
	25	E3414583425105	105	58	70	170,4	78	50	58	47-57	M10	45	1	2,30
BT50 ADB														
	12	E3416583412105	105	32	50	206,8	67	40	47	58-68	M10	30	1	3,98
	20	E3416583420105	105	42	50	206,8	67	47	52	53-63	M10	30	1	4,04
	25	E3416583425110	110	58	70	211,8	72	50	58	52-62	M10	30	1	4,78
	32	E3416583432115	115	64	70	216,8	77	50	63	52-62	M10	30	1	4,99

Проставочные втулки см. на стр. 295, контрольные калибры на стр. 296

Доп. части

Для d	Ключ
6-8	H04-4
10	H04-4
12	H04-4
14-32	H04-4

Комплектующие

Для d	Зажимной винт	Стопорный винт
6-8	950AF0810008	19LS0520A
10	950AF0810008	19LS0820A
12	950AF0810008	19LS1020A
14-32	950AF1010010	19LS1020A

Пожалуйста, уточняйте наличие на складе и действующую цену.

Тип 5675 – Цанговые патроны ER – ISO 15488

BT JIS B 6339-AD

- Биение 10 мкм максимум на 3xd

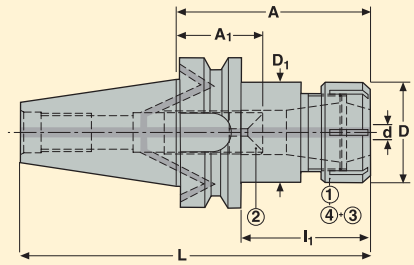

Комплектующие:
3 = Уплотнительное кольцо*
4 = Уплотнительная гайка

Дополнительные части:
1 = Гайка
2 = Зажимной винт

Конус	Диапазон d мм	Обозначение	Размеры цанги и патрона	Размеры в мм						Балансир.	KG
				A	D	D_1	L	l_1	A_1 мин.-макс.		
BT30 AD											
	0,5-10	E404056751660	ER 16	60	32	32	108,4	40	15-30	1	0,51
	1-16	E404056752565	ER 25	65	42	42	113,4	45	0-27	1	0,6

См. цанги ER на стр.302-303 Удлинители ER см. стр. 301

Доп. части*

Для размера	Уплотнительная гайка	Гаечный ключ
ER 16	08B587516IC	03B587516
ER 25	08B587525IC	03B587525

Комплектующие

Для размера	Гайка	Стопорный винт
ER 16	08B587516X	19B58711
ER 25	08B587525X	19B58718

Пожалуйста, уточняйте наличие на складе и действующую цену. * Уплотнительные кольца типа ER см. на стр. 304

Тип 5675 – Цанговые патроны ER – ISO 15488

BT JIS B 6339-ADB

- Биение 10 мкм максимум на 3xd

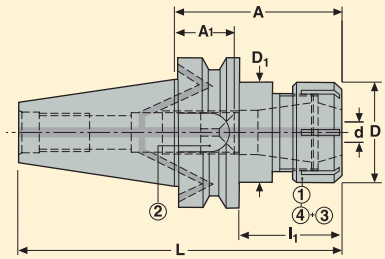

Комплектующие:
3 = Уплотнительное кольцо**
4 = Уплотнительная гайка

Дополнительные части:
1 = Гайка
2 = Зажимной винт

Конус	Диапазон d мм	Обозначение	Размеры цанги и патрона	Размеры в мм A	D	D_1	L	l_1	A_1 мин.-макс.	*	Балансир.	KG
BT40 ADB												
	0,5-10	E341456751670	ER 16	70	32	32	135,4	43	25-40		1	1,12
	0,5-10	E3414567516120	ER 16	120	32	32	185,4	93	75-90		1	1,39
	1-16	E341456752570	ER 25	70	42	42	135,4	43	2-32		1	1,18
	1-16	E3414567525120	ER 25	120	42	42	185,4	93	52-82		1	1,67
	2-20	E341456753270	ER 32	70	50	50	135,4	43	0-27		1	1,27
	2-20	E3414567532120	ER 32	120	50	50	185,4	93	33-77		1	1,94
	3-26	E3414567540100	ER 40	100	63	63	165,4	73	27-50		1	1,97
BT40 AD												
	3-26	E404156754075	ER 40*	75	63	63	140,4	48	3-25	*	1	1,42
BT50 ADB												
	0,5-10	E3416567516120	ER 16	120	32	32	221,8	82	76-90		2	3,84
	1-16	E341656752590	ER 25	90	42	42	191,8	52	22-52		2	3,83
	2-20	E341656753290	ER 32	90	50	50	191,8	52	0-47		2	3,92
	2-20	E3416567532150	ER 32	150	50	50	251,8	112	29-107		2	4,7
	3-26	E3416567540100	ER 40	100	63	63	201,8	62	16-50		2	4,31

Цанги ER см. на стр. 302-303 * Патрон ER40/A75 - типа AD (E4041) без подачи СОЖ сквозь фланец, вместо типа ADB (E3414). Удлинители ER см. на стр. 301

Доп. части**

Для размера	Уплотнительная гайка	Гаечный ключ
ER 16	08B587516IC	03B587516
ER 25	08B587525IC	03B587525
ER 32	08B587532IC	03B587532
ER 40	08B587540IC	03B587540
ER 40*	08B587540IC	03B587540

Комплектующие

Для размера	Гайка	Стопорный винт
ER 16	08B587516X	19B58711
ER 25	08B587525X	19B58718
ER 32	08B587532X	19B58722
ER 40	08B587540X	19B58730
ER 40*	08B587540X	19B58730

Пожалуйста, уточняйте наличие на складе и действующую цену. ** Уплотнительные кольца типа ER см. на стр. 304

Тип 5873 – Цанговые патроны OZ – ISO 6388

BT JIS B 6339-ADB

- Прямое биение 5 мкм максимум

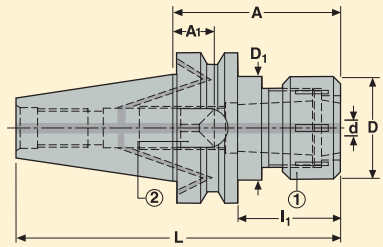

Дополнительные части:
1 = Гайка
2 = Зажимной винт

Конус	Диапазон d мм	Обозначение	Размеры цанги и патрона	Размеры в мм						Балансир.	KG
				A	D	D_1	L	l_1	A_1 мин.-макс.		
BT40 ADB											
	4-32	E341458733290	OZ 32	90	72	63	155,4	63	15-25	2	1,89
BT50 ADB											
	4-32	E341658733290	OZ 32	90	72	72	191,8	42	4-25	2	4,18

Цанги OZ см. на стр. 305-

Доп. части

Для конуса	Ключ
BT40 ADB	03B587332
BT50 ADB	03B587332

Комплектующие

Для конуса	Гайка	Стопорный винт
BT40 ADB	08B587332	19B58727
BT50 ADB	08B587332	19B58735

Пожалуйста, уточняйте наличие на складе и действующую цену.

EPB 5085 – Универсальные сверлильные патроны

BT JIS B 6339-ADB

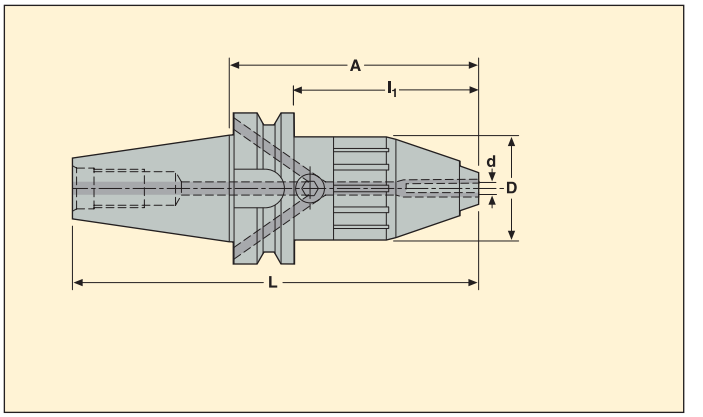

- Биение 40 мкм максимум на 2,5xd

Конус	Диапазон d мм	Обозначение	Размеры в мм A	D	L	l_1	Балансир.	KG
BT40 ADB								
	1-13	E3414508513	104	43	169,4	77	2	1,41
BT50 ADB								
	2,5-16	E3416508516	131	56	232,8	93	2	4,66

Доп. части

Для Диапазона d	Ключ
	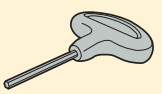
1-13	H06-4
2,5-16	H06-4

Пожалуйста, уточняйте наличие на складе и действующую цену.

EPB 5867 – Метчиковые патроны для нарезания резьбы, с микрокомпенсацией

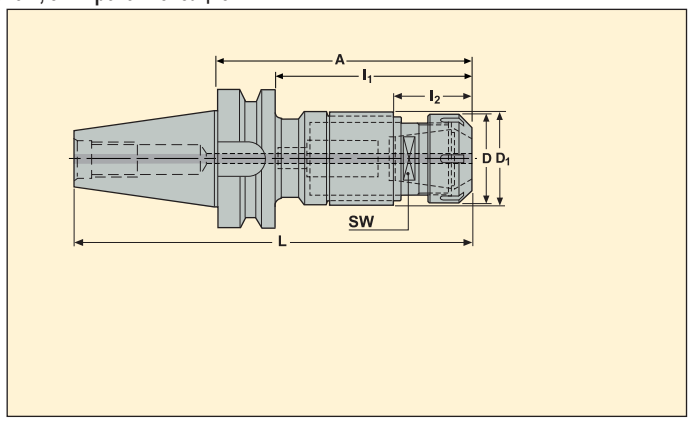

- Механизм осевой микрокомпенсации (+/- 0,5 мм).
- Цанги ER с квадратным хвостовиком.
- Максимальное давление СОЖ 80 бар.

Конус	Диапазон метчиков	Обозначение	Размер	Размеры в мм A	D	D_1	L	l_1	l_2	SW	Балансир.	KG
BT30 AD												
	M2-M5	E404058671182	ER 11	82	18,7	23,5	130,4	60	24.1	12,70	–	0,60
	M4-M12	E4040586720105	ER 20	105,2	33,7	35	153,6	83,2	40.3	22,00	–	0,90
	M8-M20	E4040586725125	ER 25	124,6	42	44	173	102,6	42.1	28,00	–	1,20
BT40 AD												
	M4-M12	E4041586720110	ER 20	110,2	33,7	35	175,6	83,2	40.3	22,00	–	1,40
	M8-M20	E4041586725130	ER 25	129,6	42	44	195	102,6	42.1	28,00	–	1,80
BT50 AD												
	M4-M12	E5766586720125	ER 20	125,2	33,7	35	227	87,2	40.3	22,00	–	4,00
	M8-M20	E5766586725145	ER 25	144,6	42	44	246,4	106,6	42.1	28,00	–	4,40
	M16-M30	E5766586740174	ER 40	174	62,7	62	275,8	136	52	39,60	–	5,70

Метчиковые патроны ER с квадратным хвостовиком см. на стр. 308

Доп. части

Для размера	Ключ	Гаечный ключ
ER 11	5680092-03	03B587511UM
ER 20	5680092-04	03B587520UM
ER 25	5680092-05	03B587525
ER 40	5680092-06	03B587540

Комплектующие

Для размера	Гайка
ER 11	5533050-07
ER 20	5533051-02
ER 25	5533051-03
ER 40	5533051-05

Пожалуйста, уточняйте наличие на складе и действующую цену.Уплотнительные кольца типа EPB 5867 см. на стр. 309

EPB 5283 – Быстросменные метчиковые патроны с осевой компенсацией:

BT JIS B 6339-A

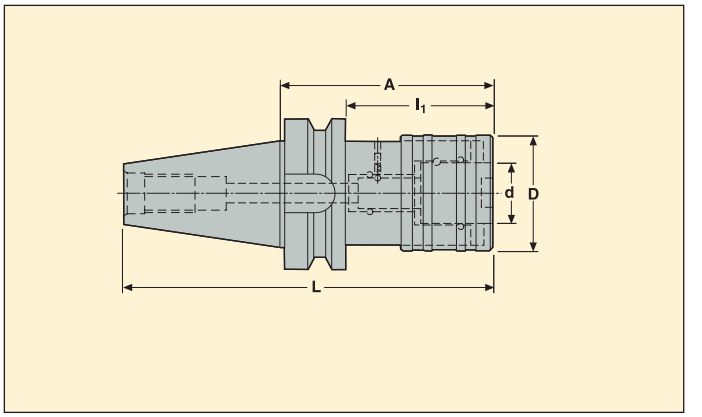

- С растяжением и сжатием.

Конус	Диапазон метчиков	Обозначение	Для метчикового адаптера		Размеры в мм						KG
			Размер	d мм	Уменьшение	Удлинитель	A	D	L	l_1	
BT40 A											
	M3-M12	ET404152832	2	19	7,5	7,5	70	39	135,4	43	1,21
	M8-M20	ET404152833	3	31	12,5	12,5	100	59	165,4	73	1,89
BT50 A											
	M3-M12	ET576652832	2	19	7,5	7,5	80	39	181,8	42	3,8
	M8-M20	ET576652833	3	31	12,5	12,5	105	59	206,8	67	4,42
	M14-M33	ET576652834	4	48	20	20	140	84	241,8	102	5,98

Пожалуйста, уточняйте наличие на складе и действующую цену. Быстросменные метчиковые адаптеры см. на стр. 311-312

EPB 5865 – Метчиковые патроны для нарезания резьбы ER, с микрокомпенсацией – DIN 6499

BT JIS B 6339-ADB

- Прямое биение 5 мкм максимум
- Без компенсации.

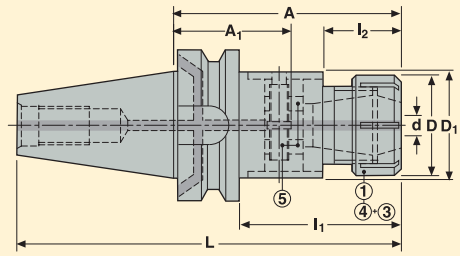

Комплектующие:
3 = Уплотнительное кольцо*
4 = Уплотнительная гайка

Дополнительные части:
1 = Болт
5 = Система привода

Конус	Диапазон метчиков	Обозначение	Для метчикового адаптера		Размеры в мм							Балансир.	KG
			Размер	d мм	A	D	D_1	L	l_1	l_2	A_1		
BT40 ADB													
	M5-M20	**E341458652595**	ER 25	1-16	95	42	42	160,4	68	–	49	2	1,34
	M5-M30	**E3414586532110**	ER 32	2-20	110	50	63	175,4	83	37	53,5	2	2,07
BT50 ADB													
	M5-M30	**E3416586532120**	ER 32	2-20	120	50	63	221,8	82	37	63,5	2	4,58
	M12-M33	**E3416586540130**	ER 40	3-26	130	63	63	231,8	92	–	67,5	2	4,87

Цанги ER см. на стр. 302-303

Доп. части*

Для размера	Ключ	Уплотнительная гайка
ER 25	03B587525	08B587525IC
ER 32	03B587532	08B587532IC
ER 40	03B587540	08B587540IC

Комплектующие

Для размера	Управляющее устройство	Гайка
ER 25	90T586525	08B587525X
ER 32	90T586532	08B587532X
ER 40	90T586532	08B587540X

Пожалуйста, уточняйте наличие на складе и действующую цену. * Уплотнительные кольца типа ER см. на стр. 304

EPB 543 - Конусные адаптеры SA – DIN 2080-DIN 69871-BT-CAT

BT JIS B 6339-A

- Прямое биение 5 мкм максимум

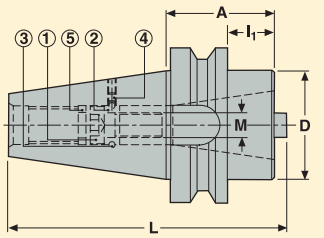

Дополнительные части:
1 = Болт
2 = Кольцо
3 = Шарик
4 = Винт
5 = Шайба

Конус	Для конуса	Обозначение	Размеры в мм A	D	L	l_1	M mm	Балансир.	KG
BT50 A	40 DIN 69871/BT/CAT	E57665434070T	70	70	179,8	32	M16	2	4,10

Комплектующие

Для	Шарики	Втулка	Кольцо	Винт	Шайба
..4070T	901B04	950A0505	02B54240	950E1670	15B54240

Пожалуйста, уточняйте наличие на складе и действующую цену.

EPB 5023 – Greenstock заготовки

BT JIS B 6339-ADB

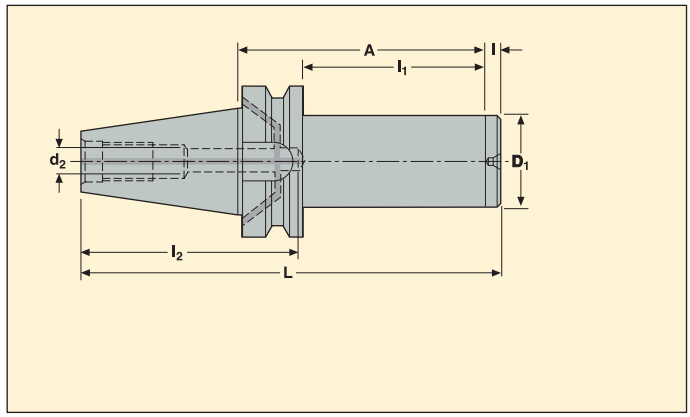

Конус	Обозначение	Размеры в мм							Балансир.	KG
		A	D_1	L	d_2	l	l_1	l_2		
BT40 ADB										
	E3414502363250	250	63	323,4	10	8	215	85	2	6,58
BT50 ADB										
	E3416502363315	315	63	424,8	21	8	277	130	2	10,42
	E3416502395315	315	95	424,8	21	8	277	130	2	20,00

Пожалуйста, уточняйте наличие на складе и действующую цену.

EPB 586 – Тестовые/ поверочные оправки

BT JIS B 6339-A

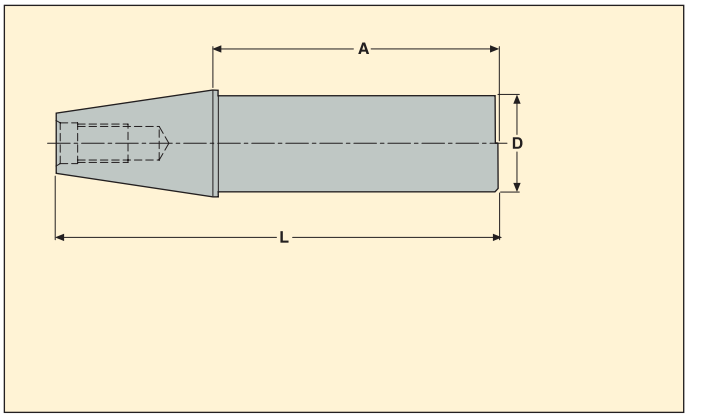

- С защитным футляром и отчетом по измерениям.

Конус	Обозначение	Размеры в мм A	D	L	KG
BT40	E404158640330	330	40	395,4	3,64

Пожалуйста, уточняйте наличие на складе и действующую цену.**Примечание:** Для BT50 используйте тест/контрольный стержень DIN50 (E4471 586 50330).